tuya

FAKRO

FTP-V WiFi
FTU-V WiFi
FTW-V WiFi

15°-90°



2 7

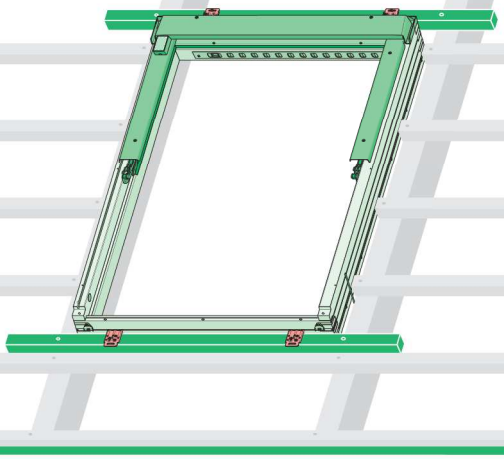

8 16

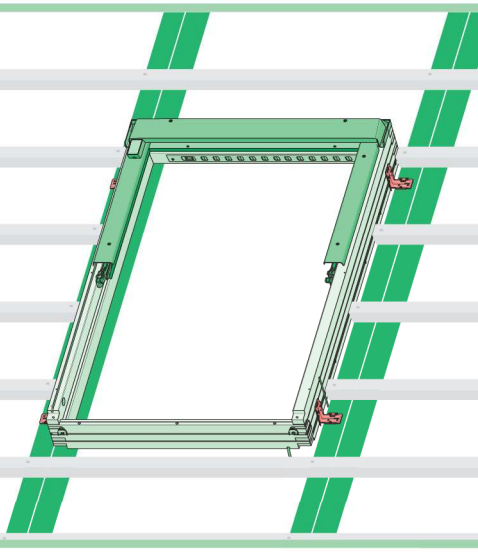

17 25

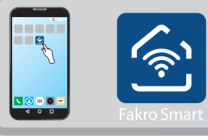

ANDROID
iOS

26 27

http://www.fakro.com/download/film-installation-instructions/roof-windows/

NC 1KN_FTP-V WiFi (Tuya)_23.04.21_FAKRO_KB3128

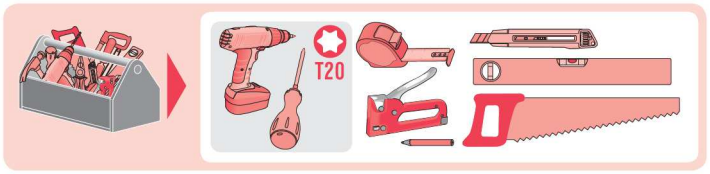
T20

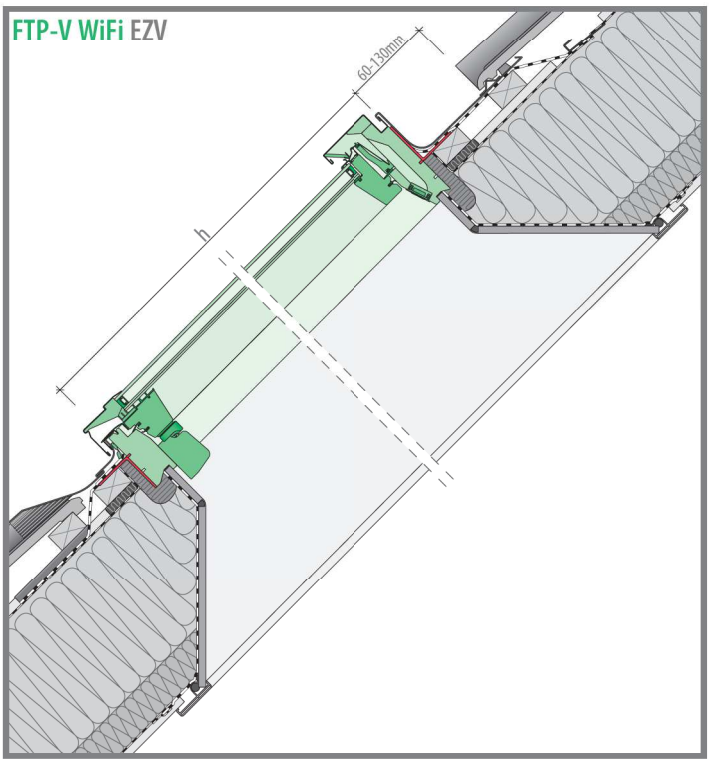
FTP-V WiFi EZV
60-130mm
h

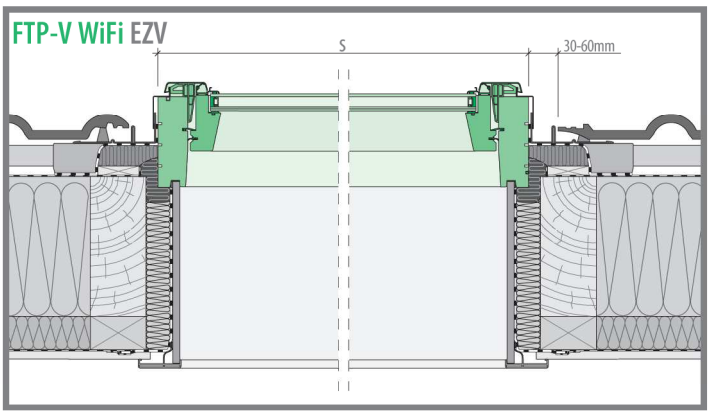
FTP-V WiFi EZV
s
30-60mm

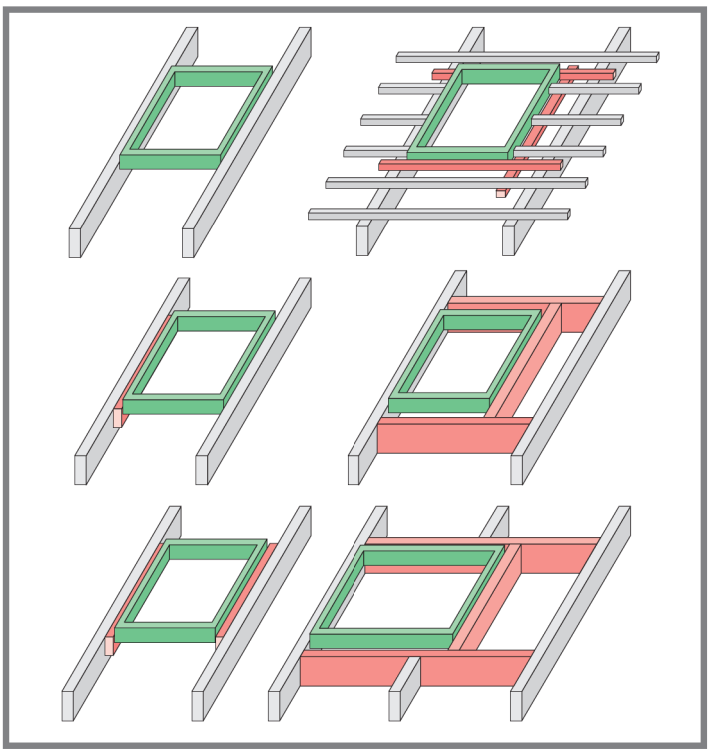



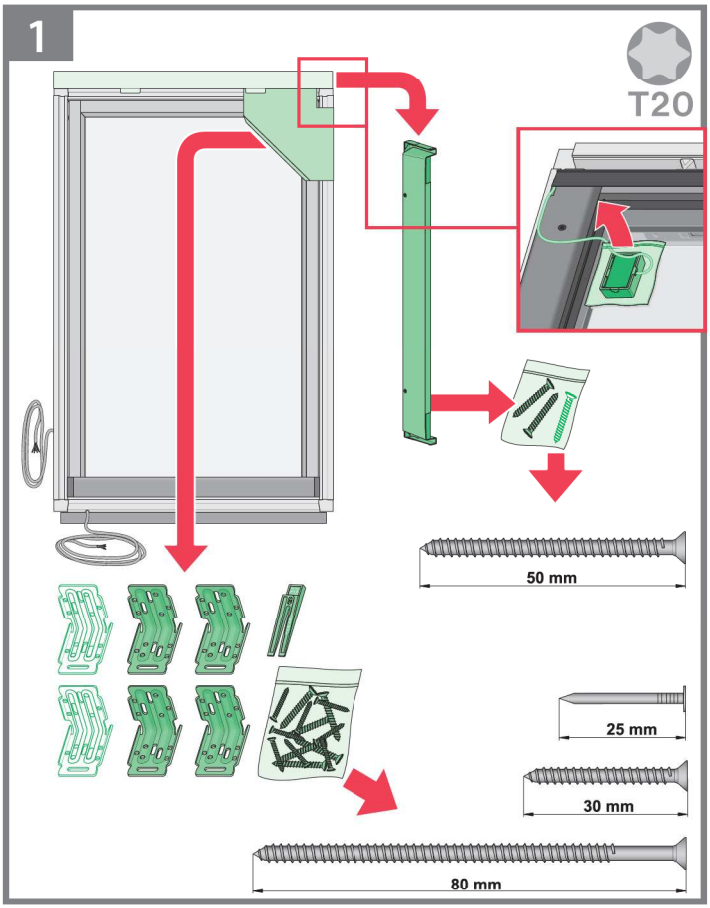
1
T20
50 mm
25 mm
30 mm
80 mm

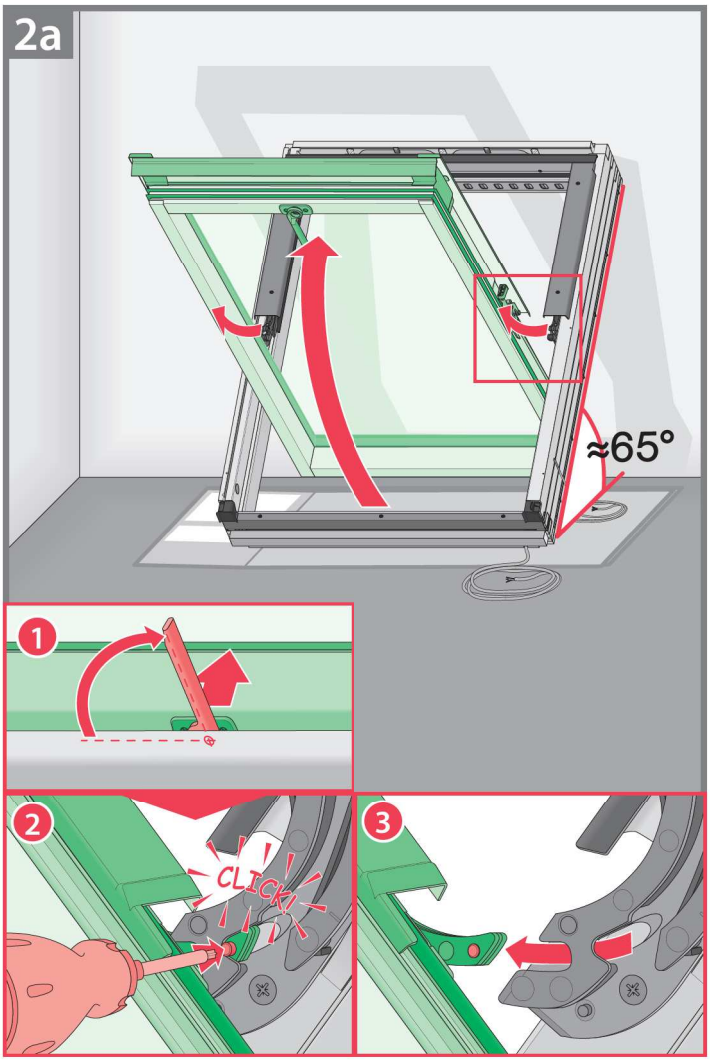
2a
≈65°
1
2
CLICK!
3

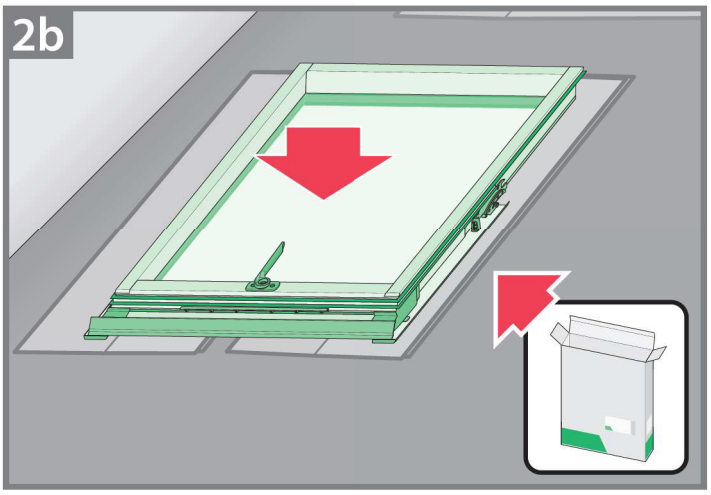
2b

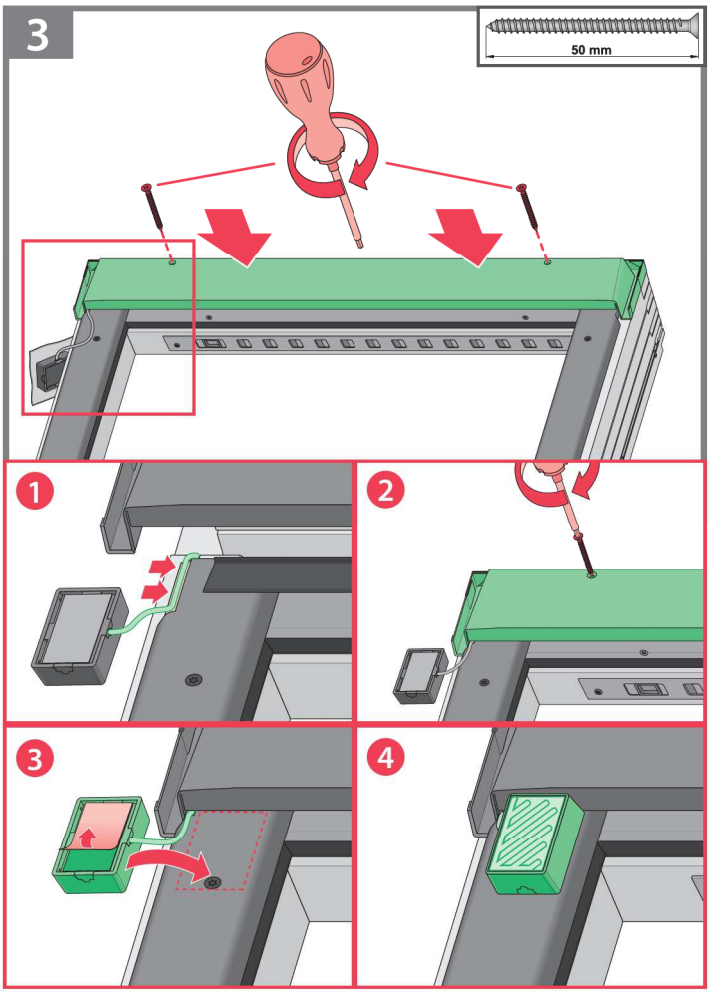
3
50 mm

1
2
3
4

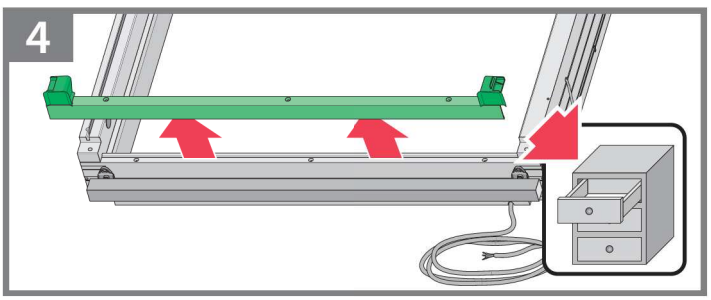
4

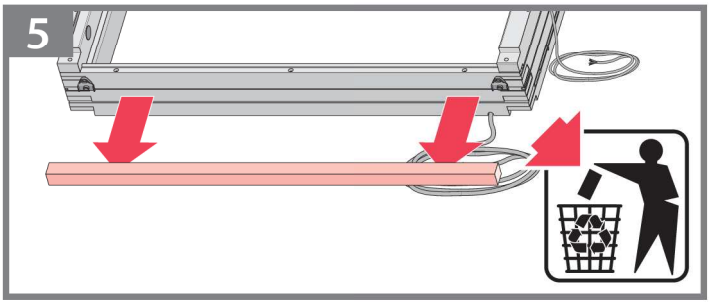
5

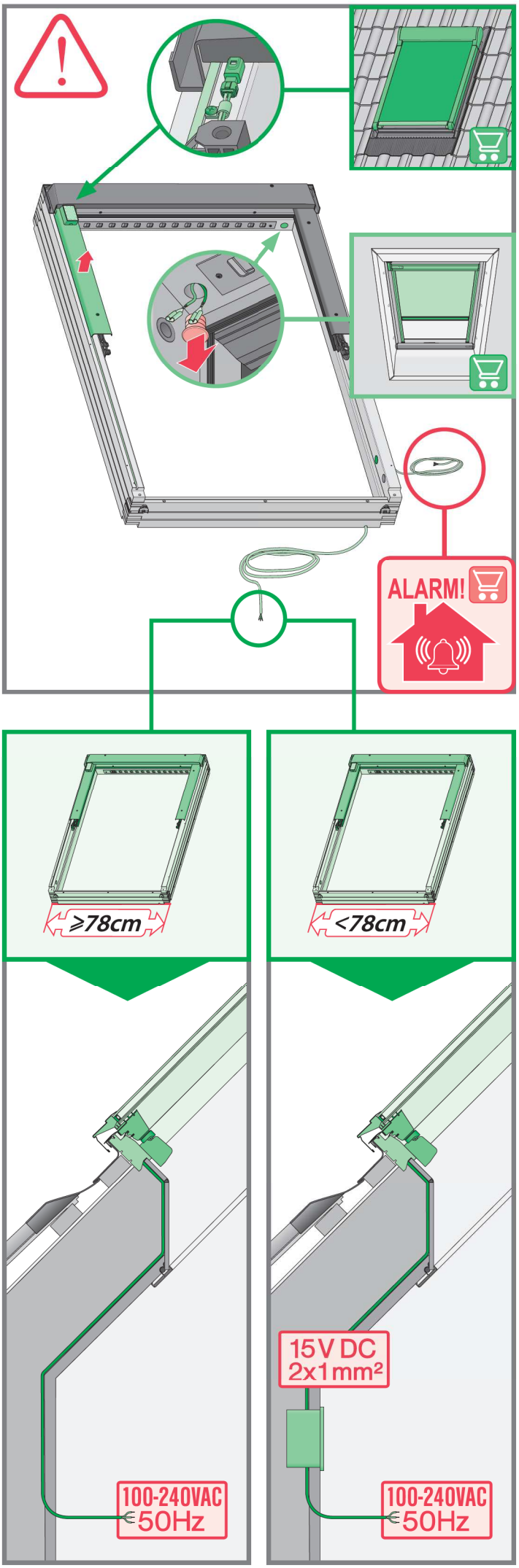
ALARM!
≥78cm
<78cm
15V DC
2x1mm²
100-240VAC
50Hz
100-240VAC
50Hz

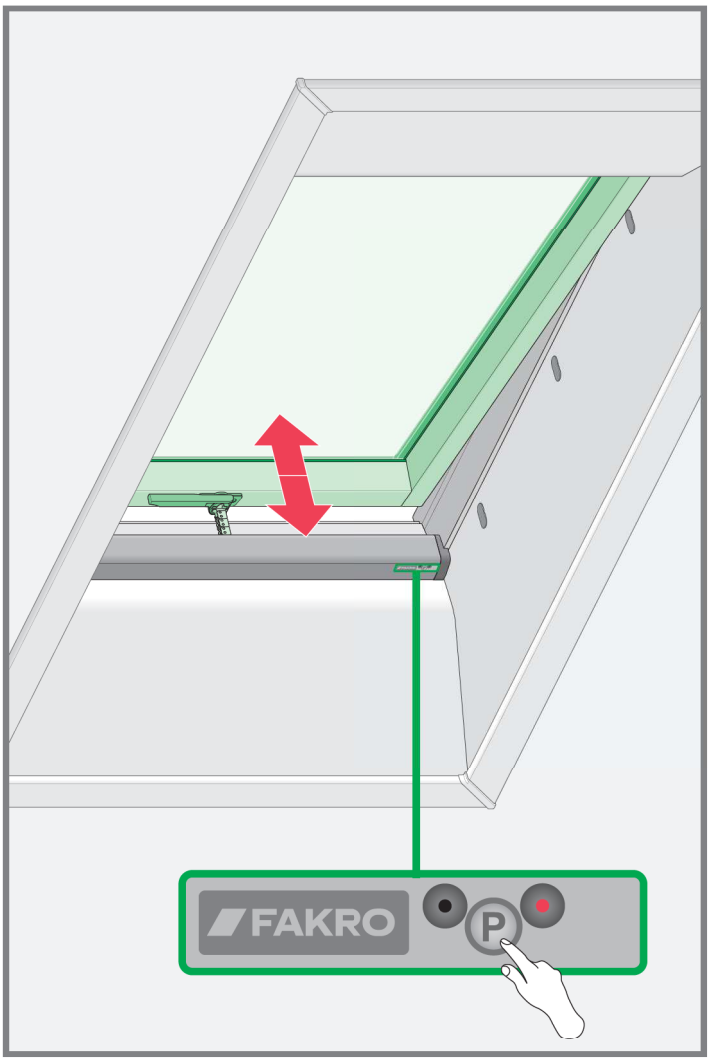
FAKRO
P

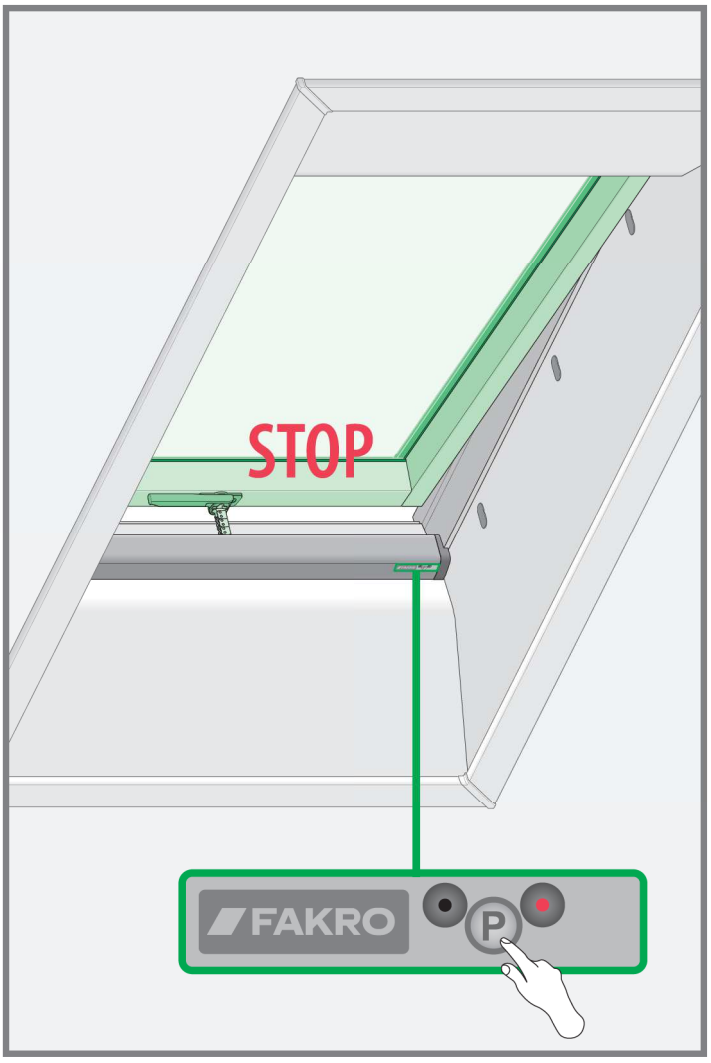
STOP
FAKRO
P

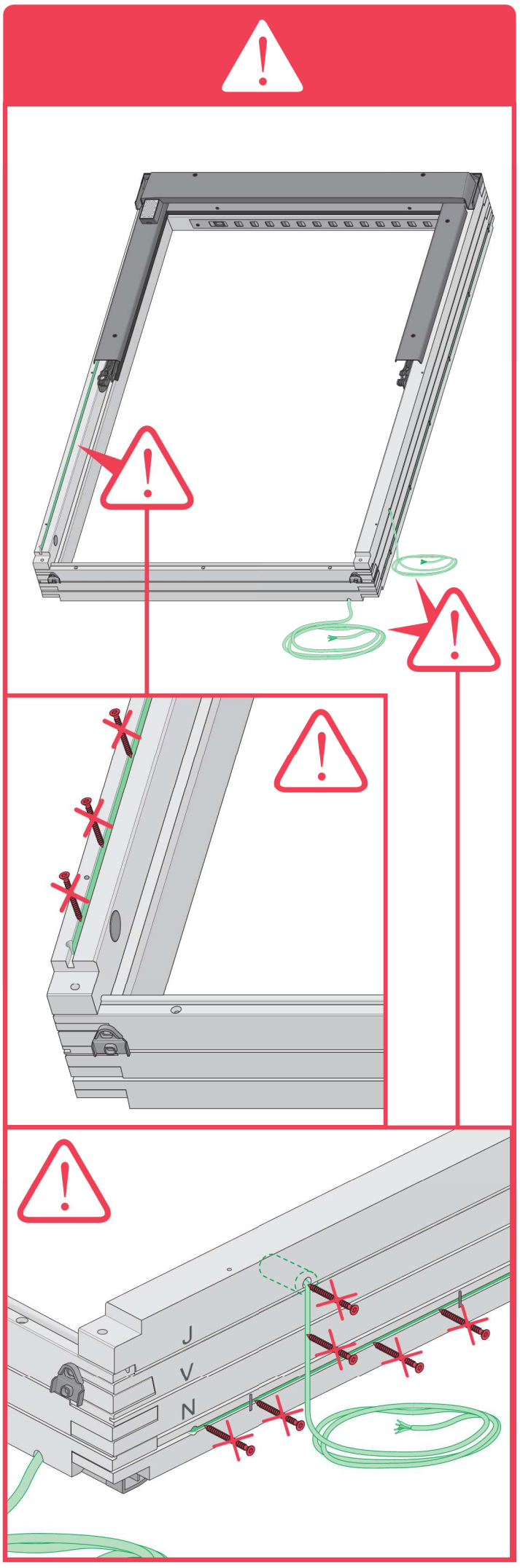
J
V
N

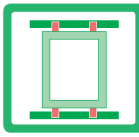

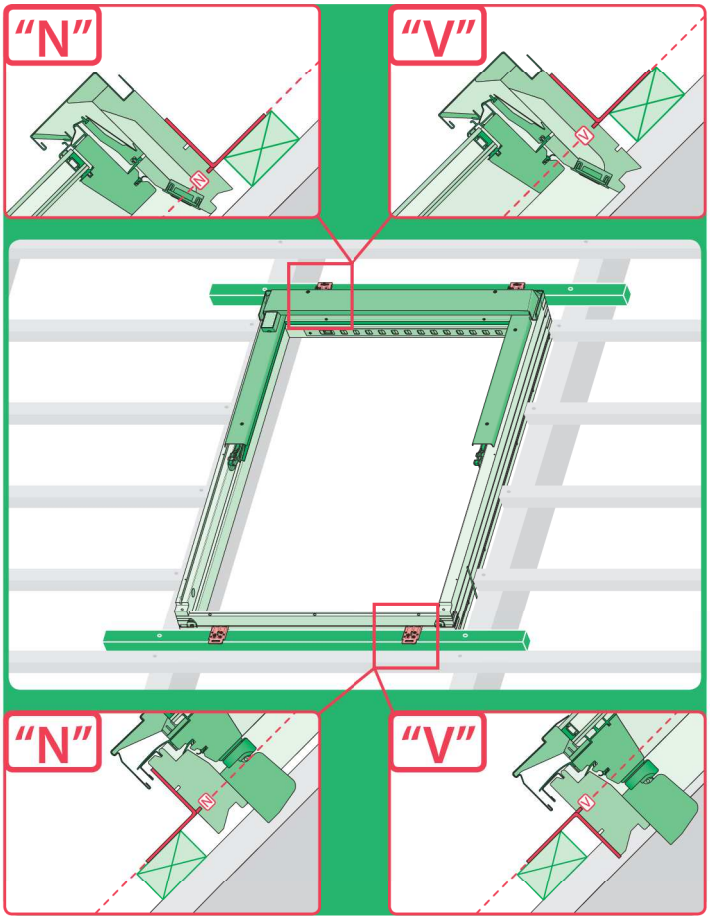

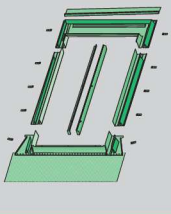	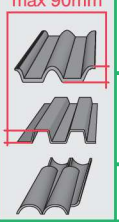 max 90mm	EHN	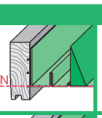 N	 15°-90°
		EHV	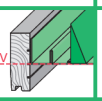 V	 15°-90°
		-	-	-
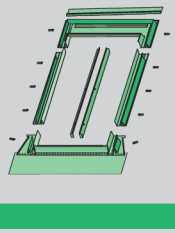	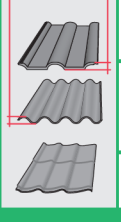 max 45mm	EZN	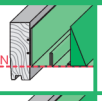 N	 15°-90°
		EZV	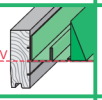 V	 15°-90°
		-	-	-
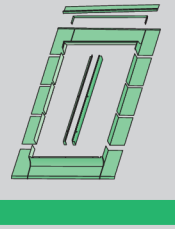	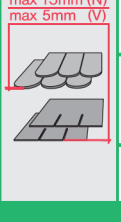 max 15mm (N) max 5mm (V)	ELN	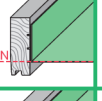 N	 15°-90°
		ELV	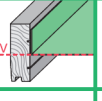 V	 15°-90°
		-	-	-
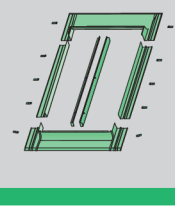	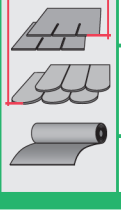 max 5mm	ESN	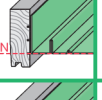 N	 15°-90°
		ESV	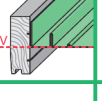 V	 15°-90°
		-	-	-

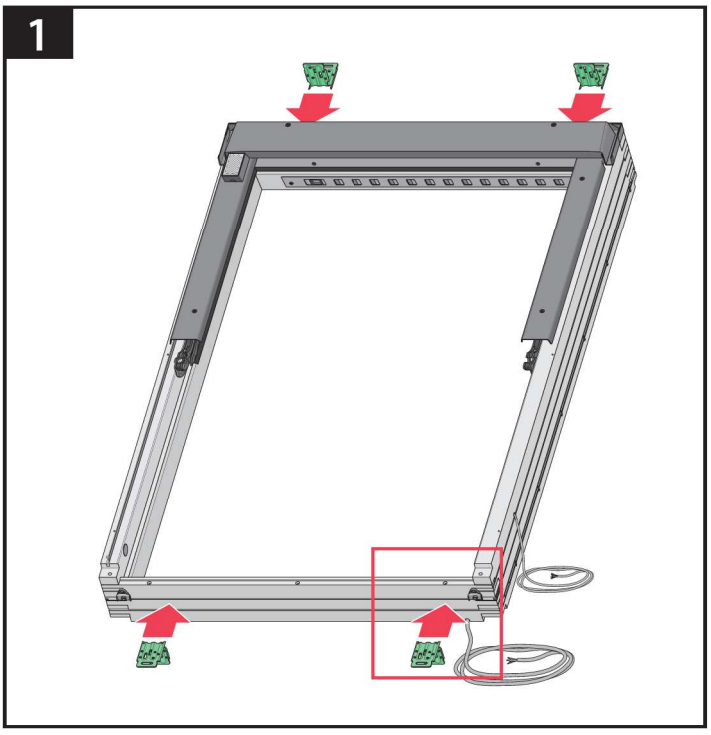
1

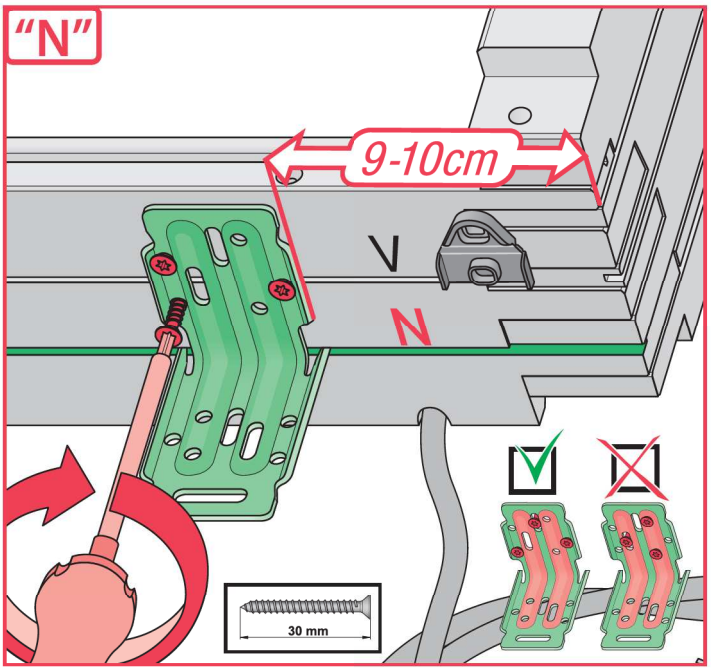
"N"
9-10cm
V
N
30 mm

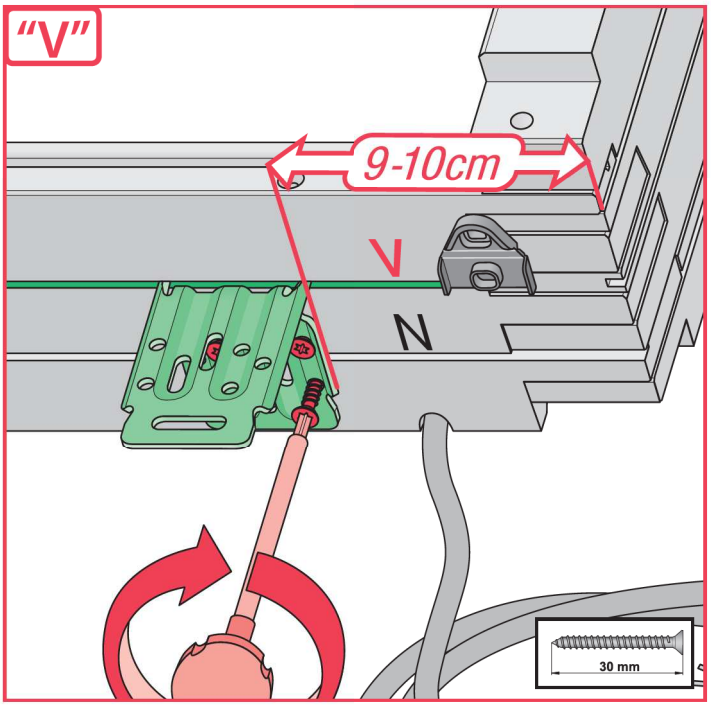
"V"
9-10cm
V
N
30 mm

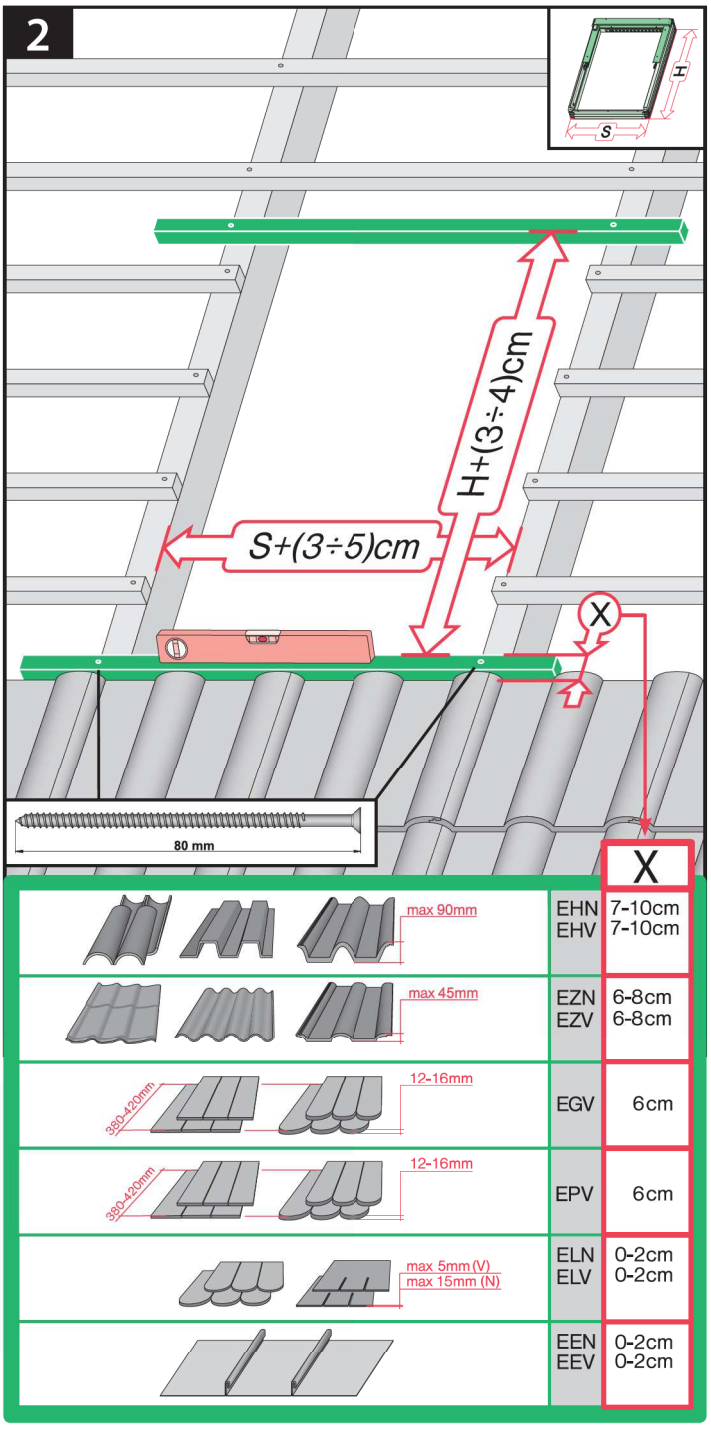
2
H
S
H+(3÷4)cm
S+(3÷5)cm
X
80 mm
X
max 90mm
EHN 7-10cm
EHV 7-10cm
max 45mm
EZN 6-8cm
EZV 6-8cm
380-420mm
12-16mm
EGV 6cm
380-420mm
12-16mm
EPV 6cm
max 5mm (V)
max 15mm (N)
ELN 0-2cm
ELV 0-2cm
EEN 0-2cm
EEV 0-2cm

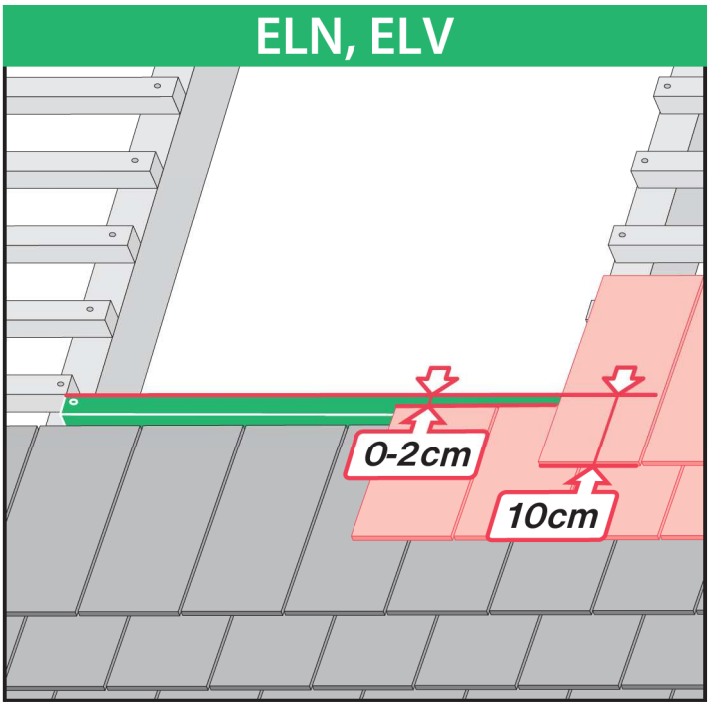
ELN, ELV
0-2cm
10cm

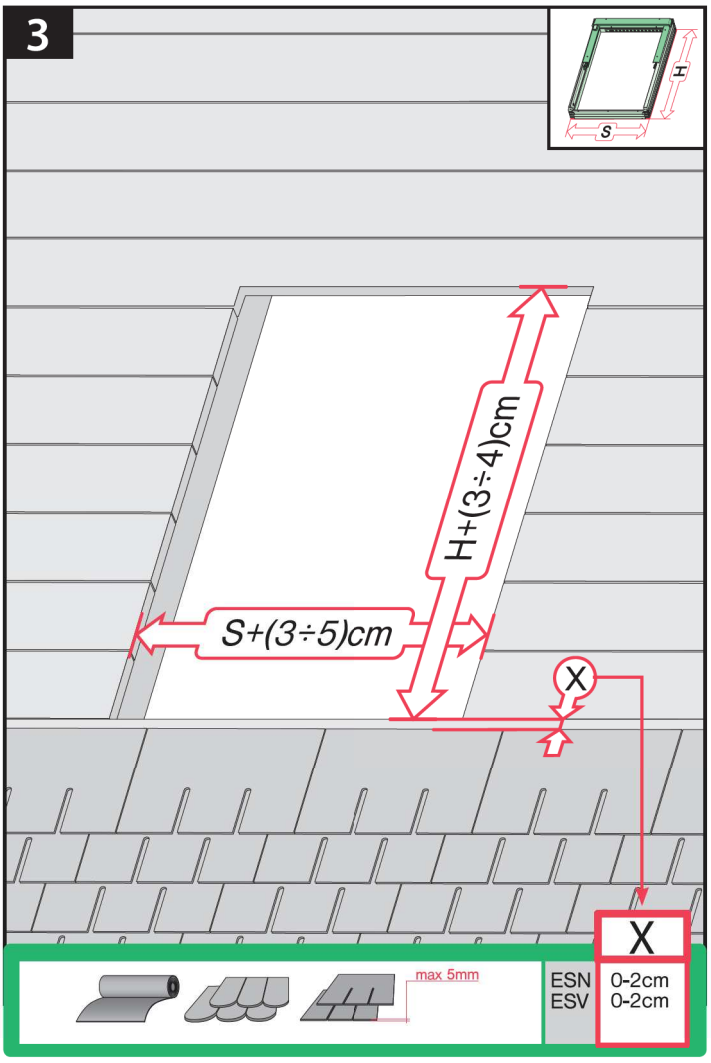

ESN, ESV

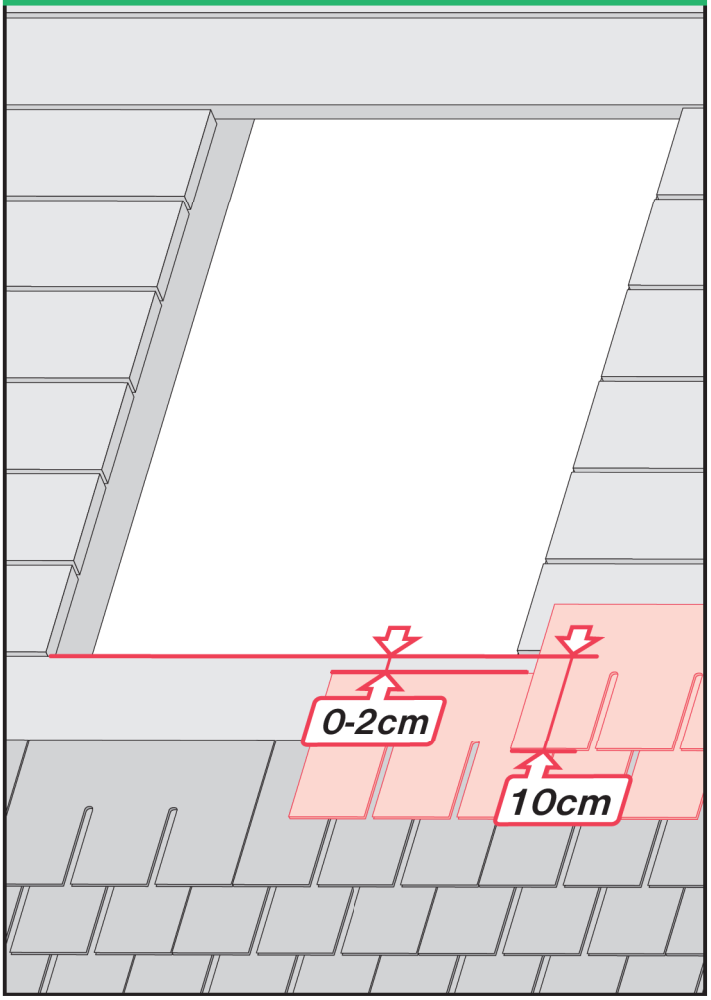

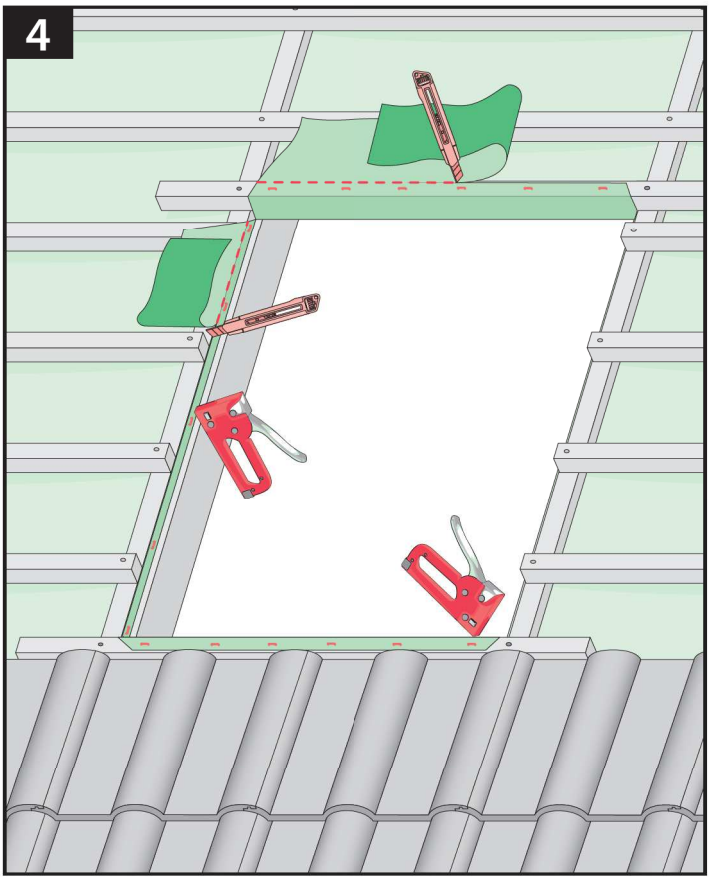
4

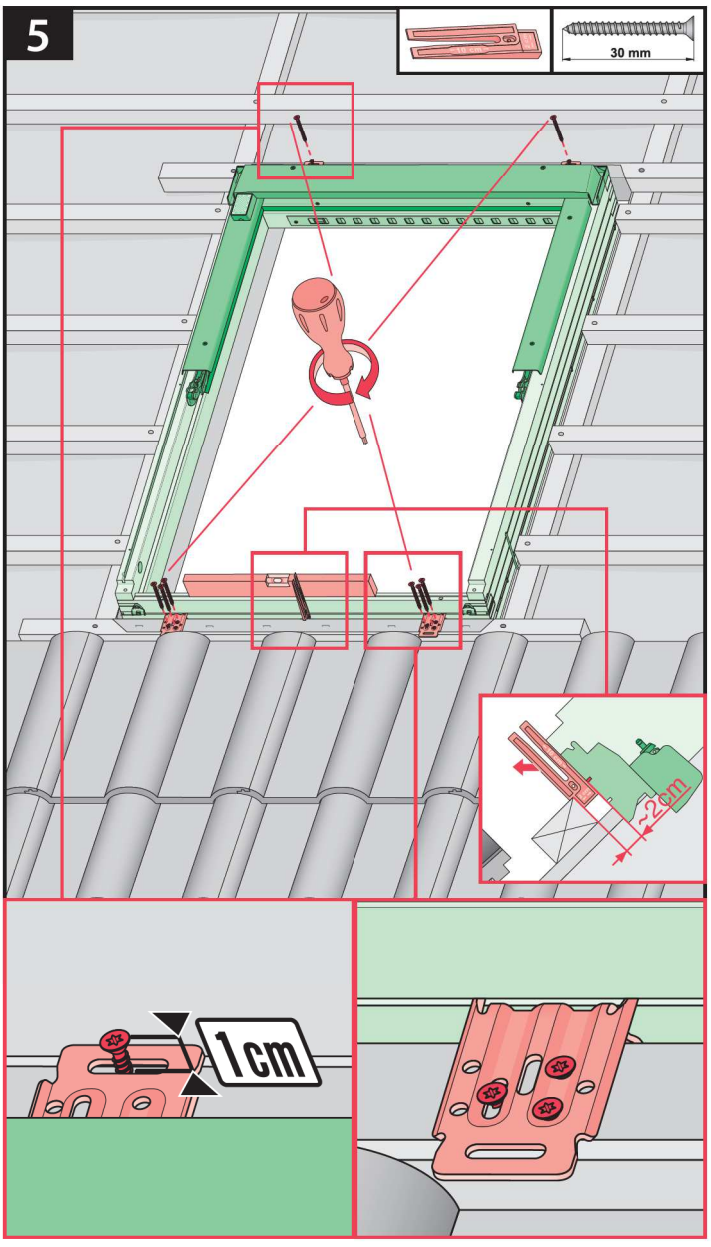
5
30 mm
~2cm
1cm

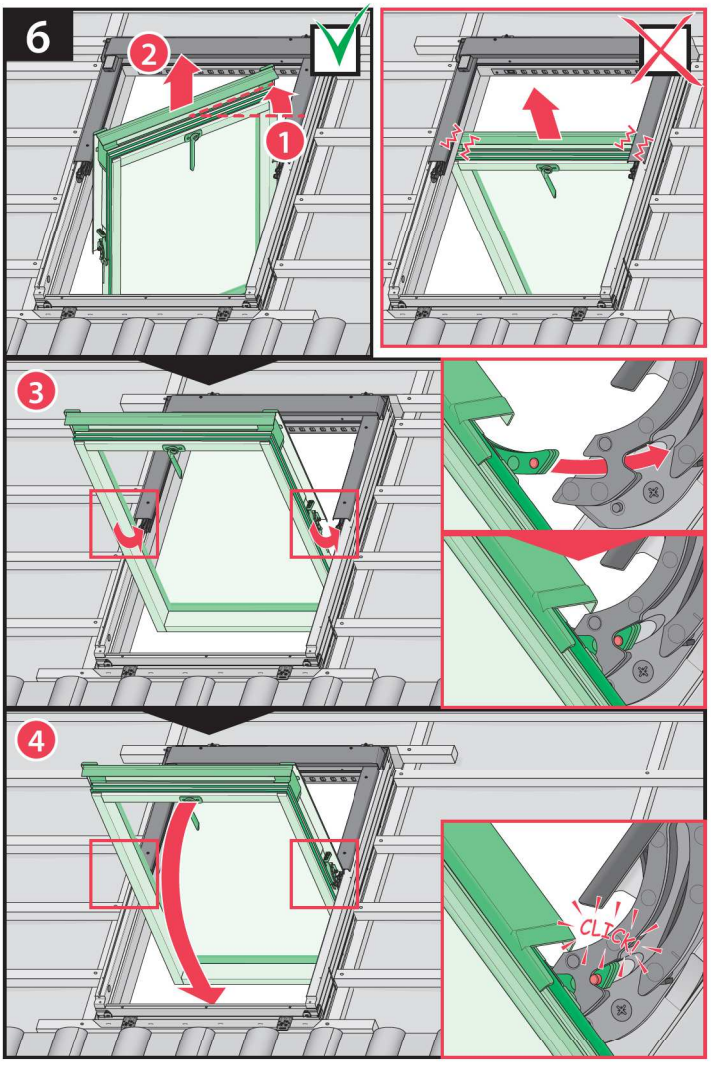
6
2
1
3
4
CLICK!

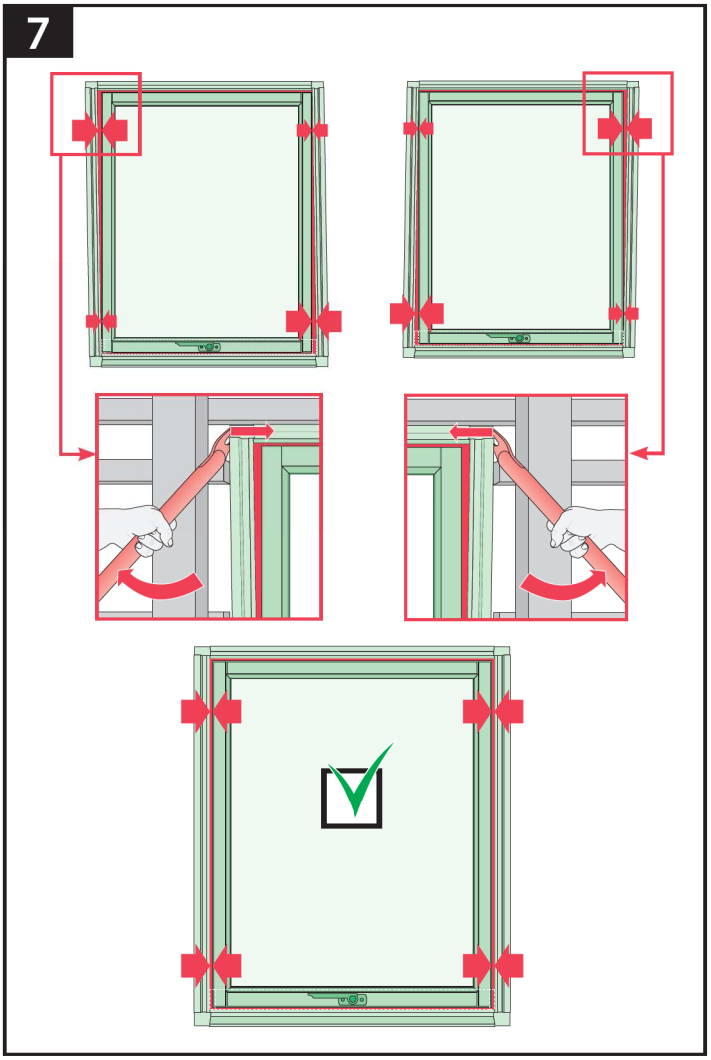
7

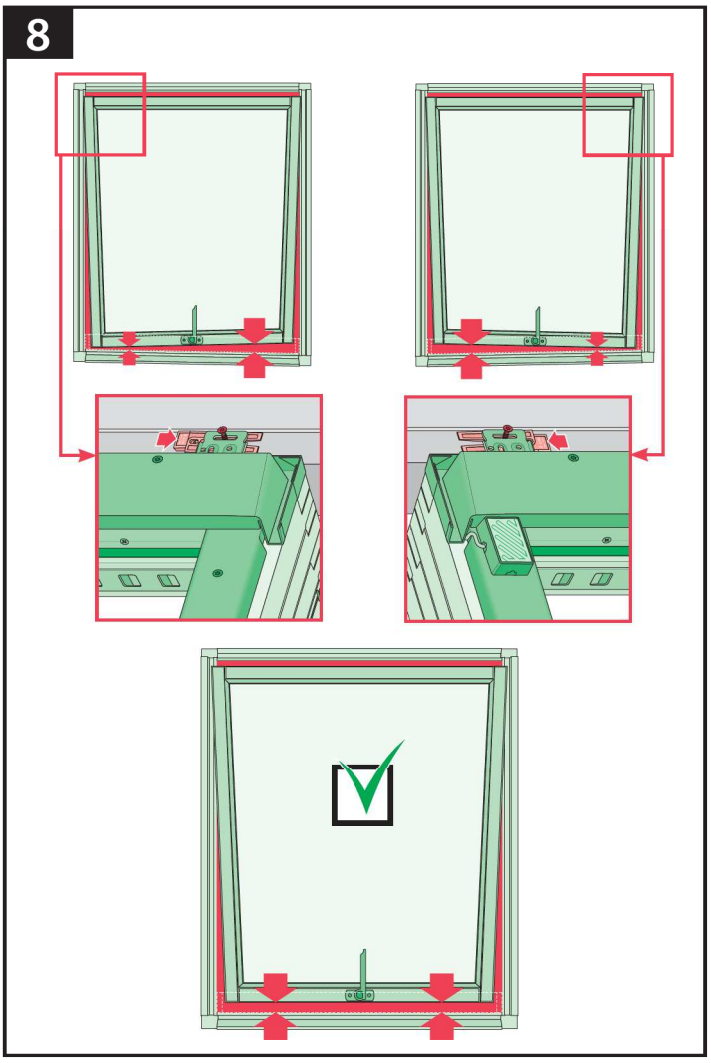
8

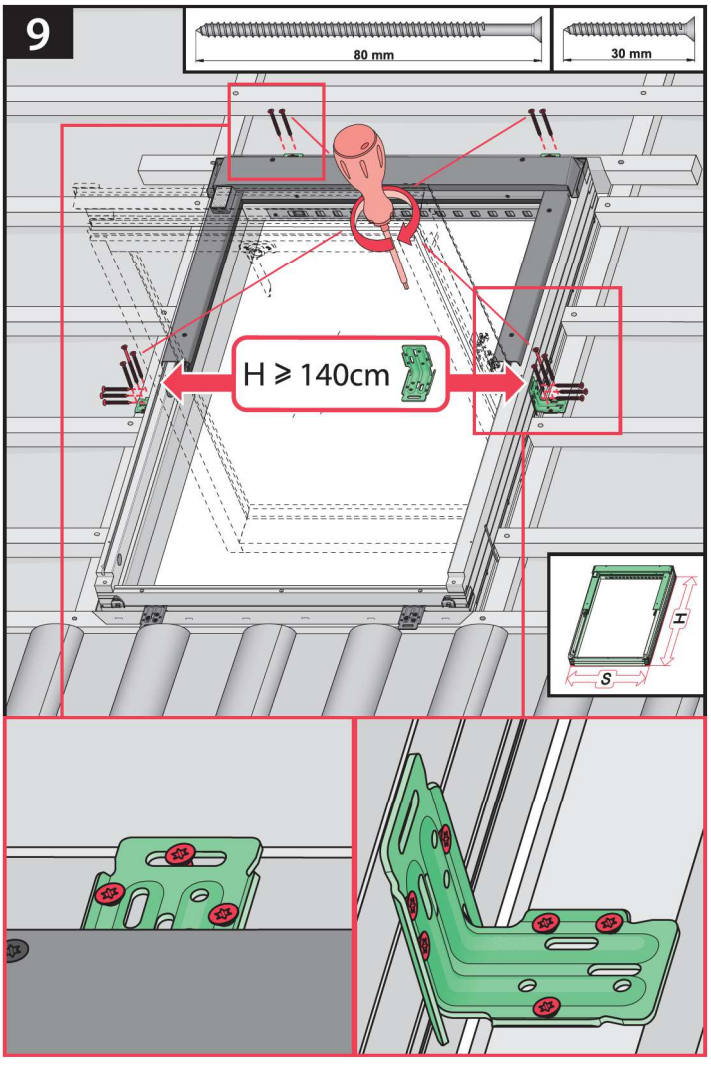
9
80 mm
30 mm
H ⩾ 140cm
T
S

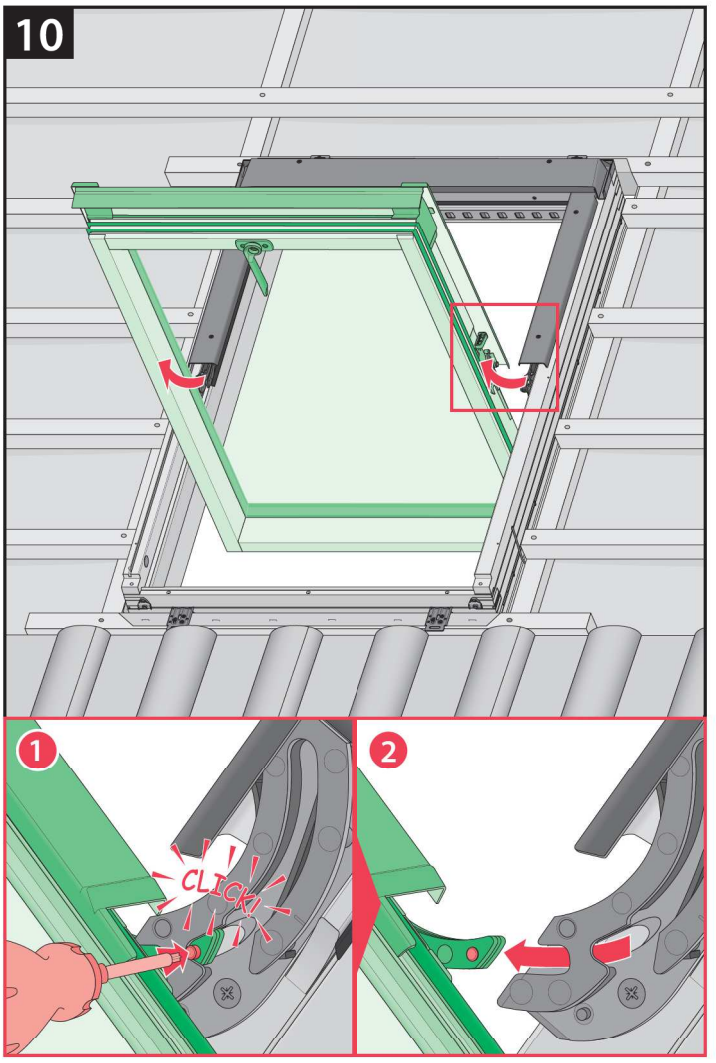
10
1
CLICK!
2

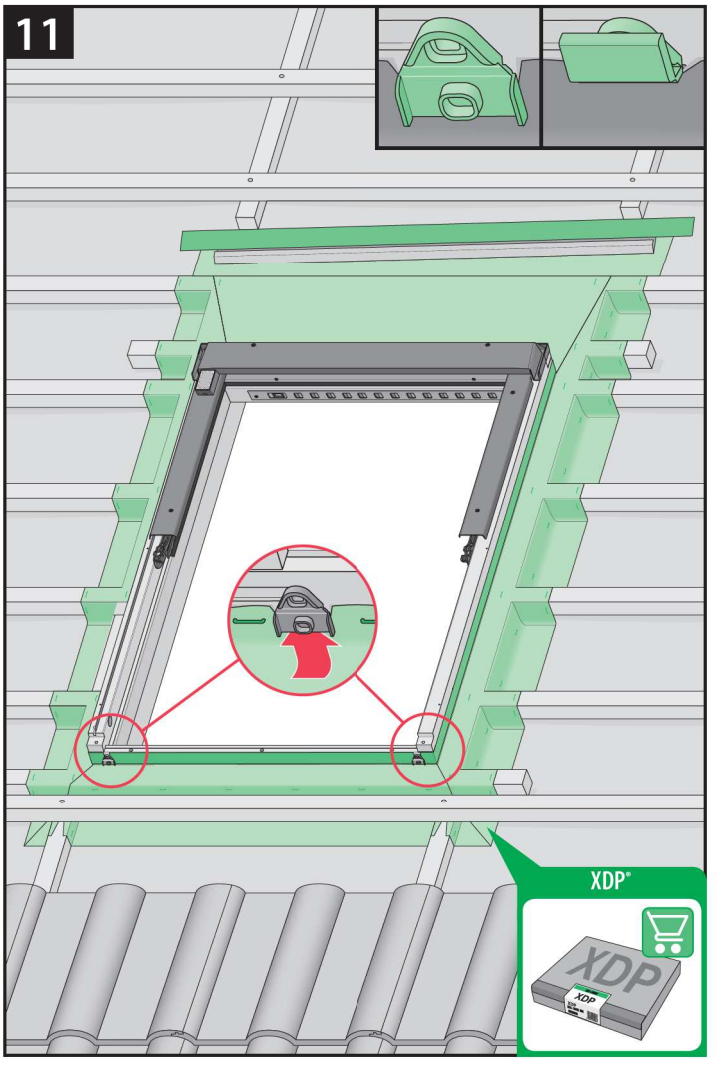
11
XDP®
XDP

11*

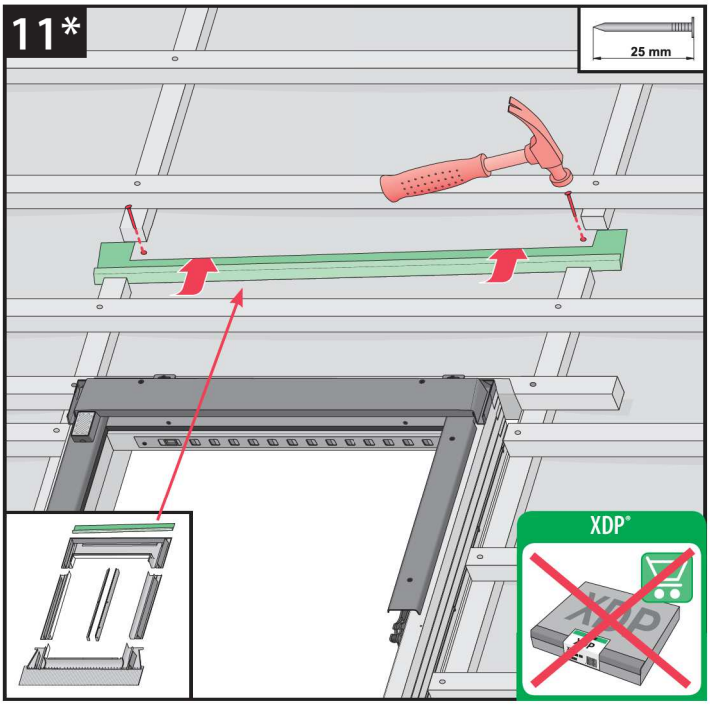
25 mm
XDP®

12

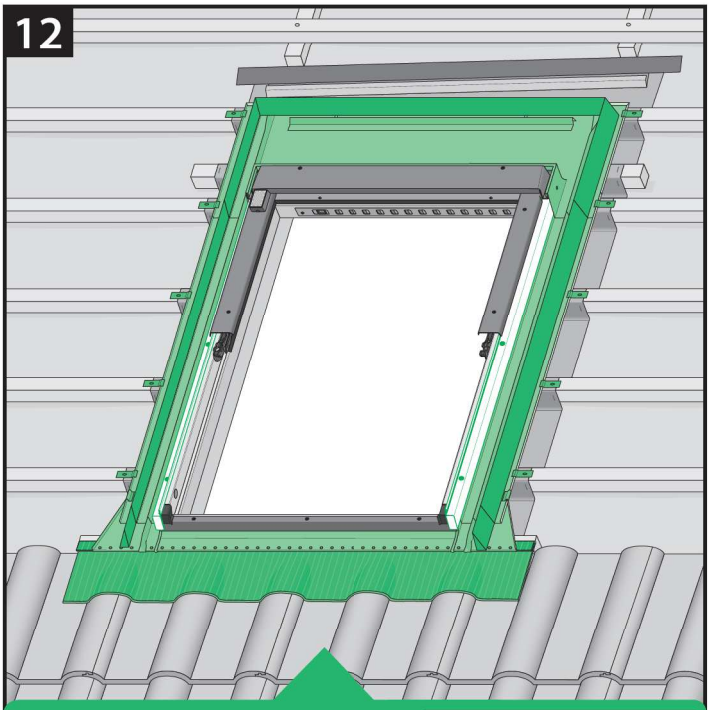

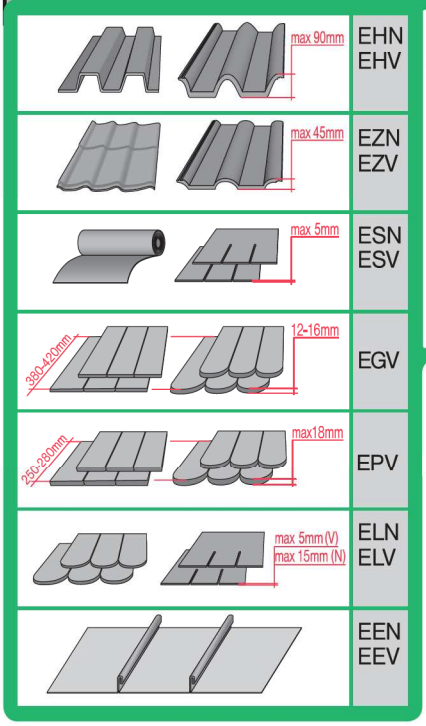
max 90mm
EHN
EHV
max 45mm
EZN
EZV
max 5mm
ESN
ESV
380-420mm
12-16mm
EGV
280-280mm
max18mm
EPV
max 5mm (V)
max 15mm (N)
ELN
ELV
EEN
EEV

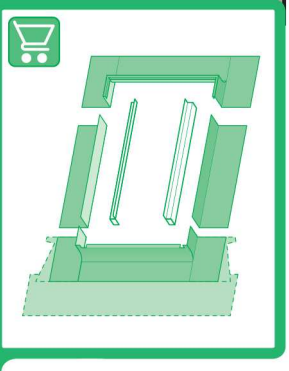

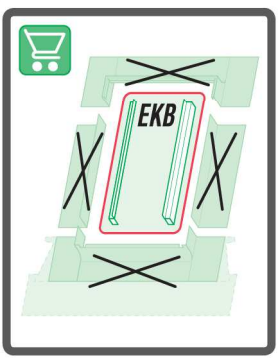
EKB

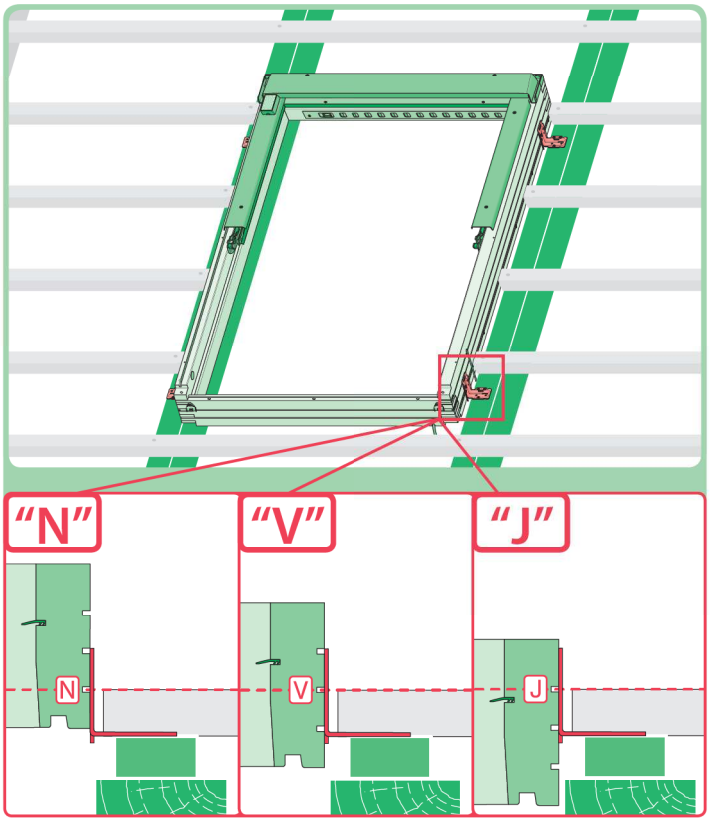

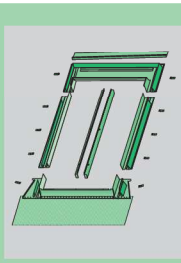	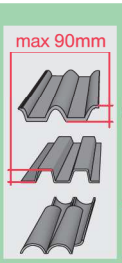 max 90mm	EHN	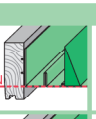	 15°-90°
		EHV	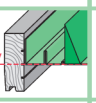	 15°-90°
		-	-	-
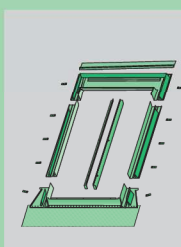	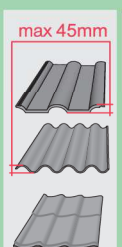 max 45mm	EZN		 15°-90°
		EZV	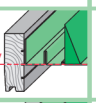	 15°-90°
		EZJ	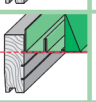	 20°-90°
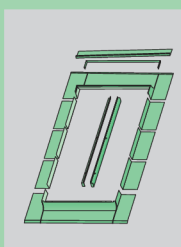	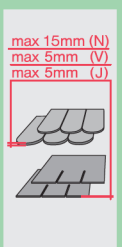 max 15mm (N) max 5mm (V) max 5mm (J)	ELN	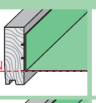	 15°-90°
		ELV	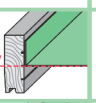	 15°-90°
		ELJ	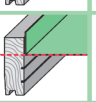	 20°-90°
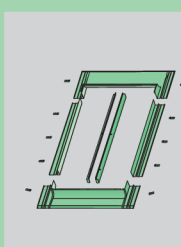	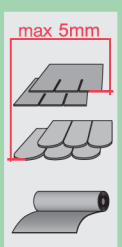 max 5mm	ESN	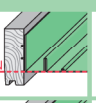	 15°-90°
		ESV	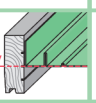	 15°-90°
		ESJ	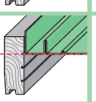	 20°-90°

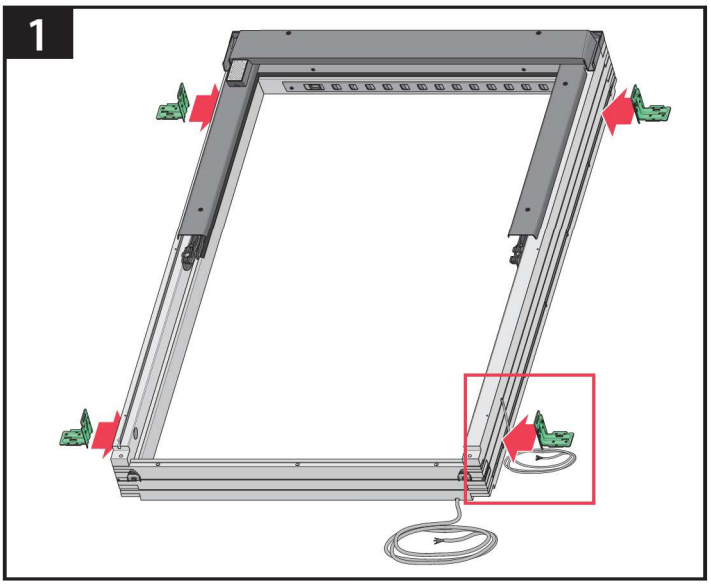
1

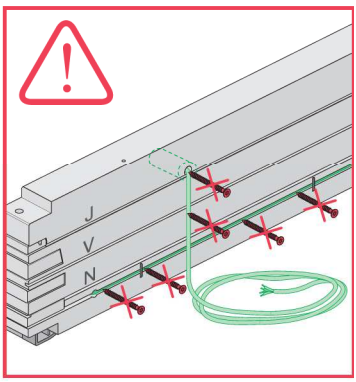
J
V
N

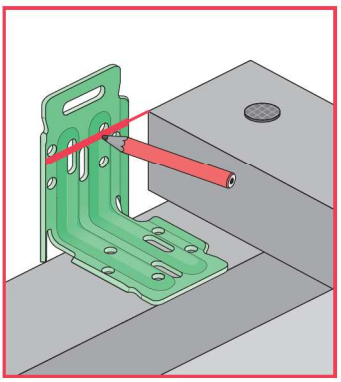

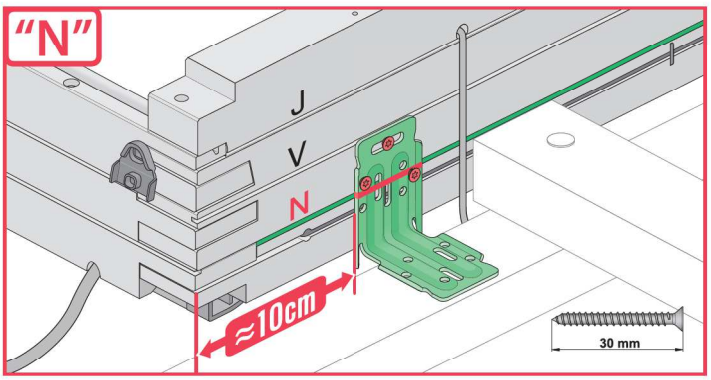
"N"
J
V
N
≈10cm
30 mm

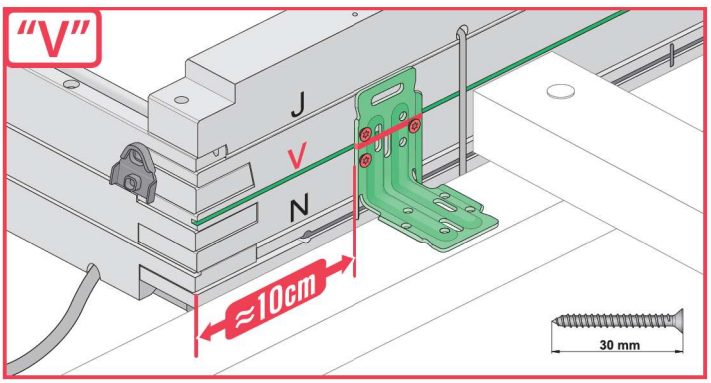
"V"
J
V
N
≈10cm
30 mm

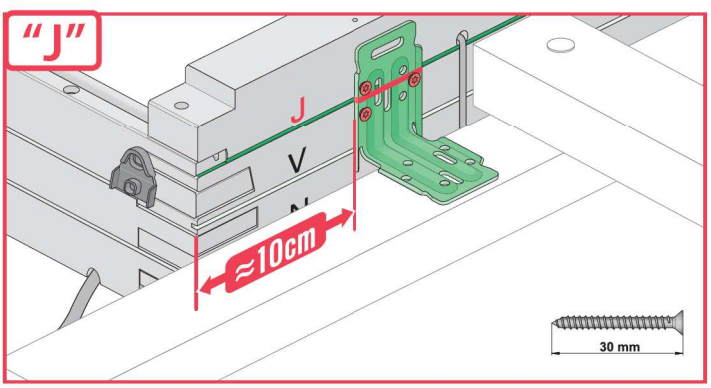
"J"
J
V
≈10cm
30 mm

2

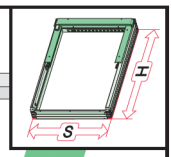

		X
	EHN EHV	9-12cm 9-12cm
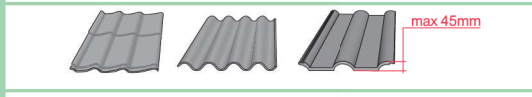	EZN EZV EZJ	8-10cm 8-10cm 20cm
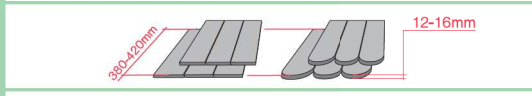	EGV	6cm
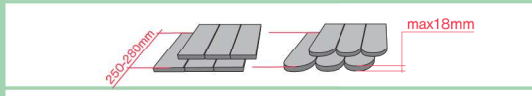	EPV	8cm
	ELN ELV ELJ	0-4cm 0-4cm 14cm
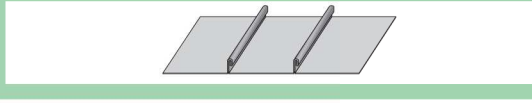	EEN EEV EEJ	0-4cm 0-4cm 14cm

ELN, ELV

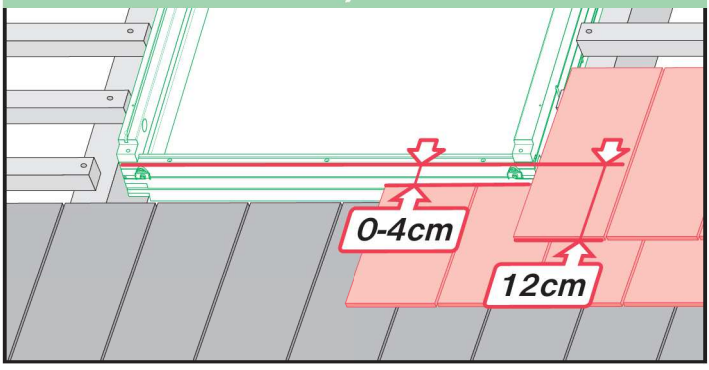

ELJ

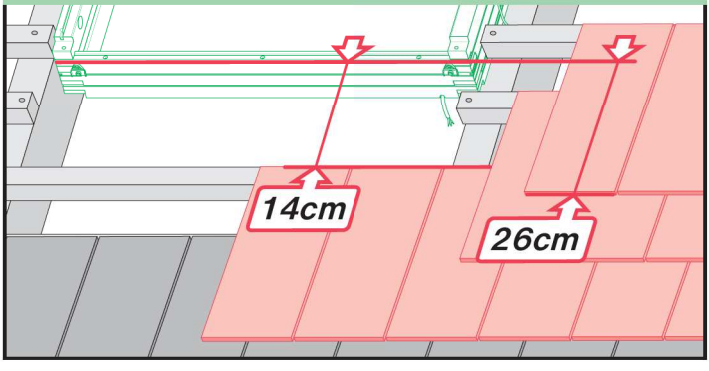

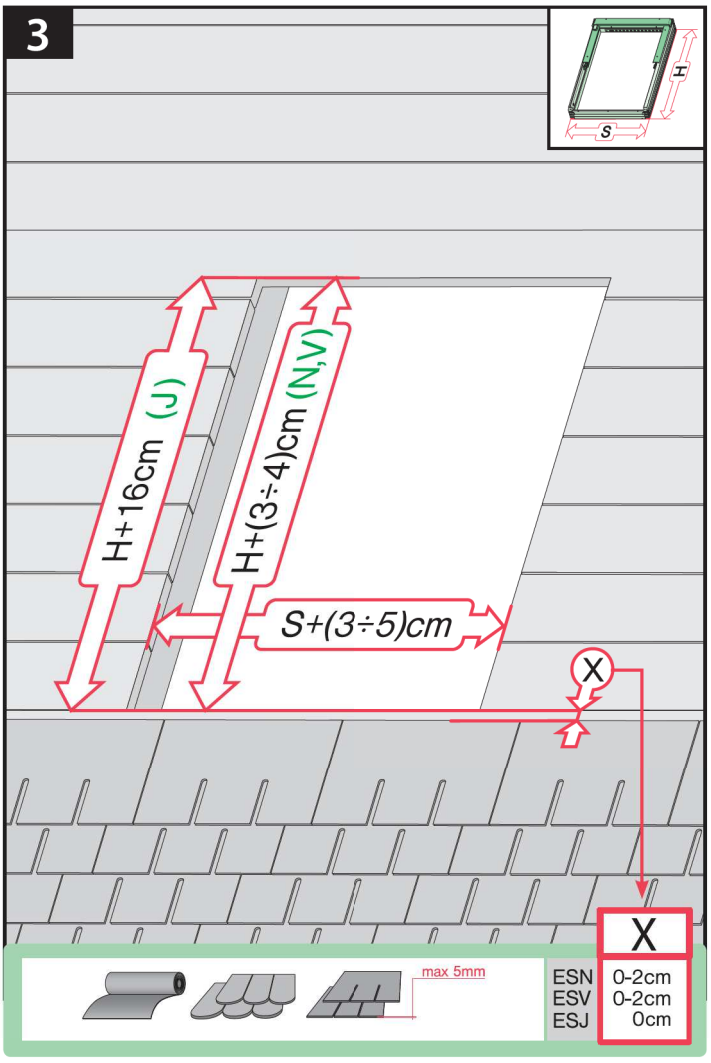
3
H
S
H+16cm (J)
H+(3÷4)cm (N,V)
S+(3÷5)cm
X
X
max 5mm
ESN 0-2cm
ESV 0-2cm
ESJ 0cm

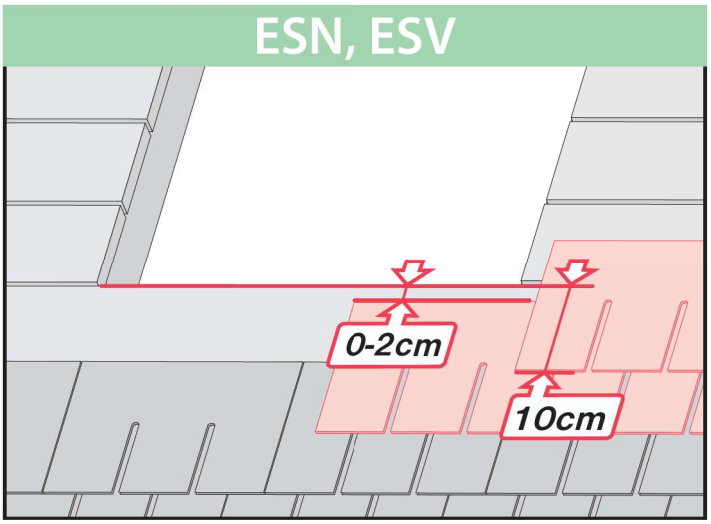
ESN, ESV
0-2cm
10cm

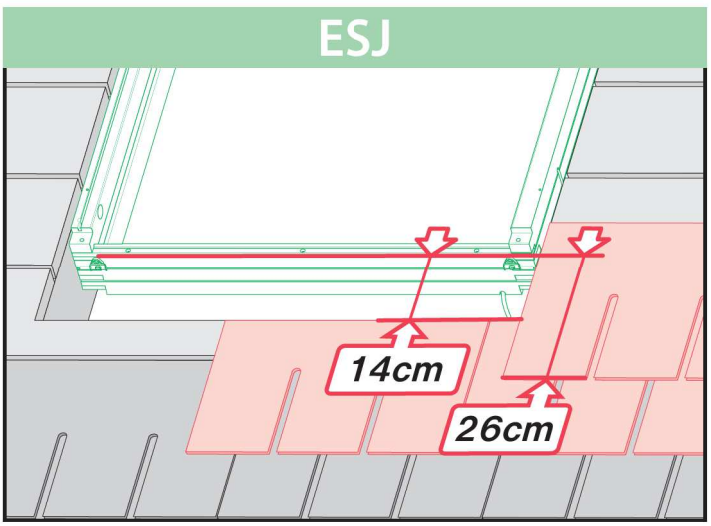
ESJ
14cm
26cm

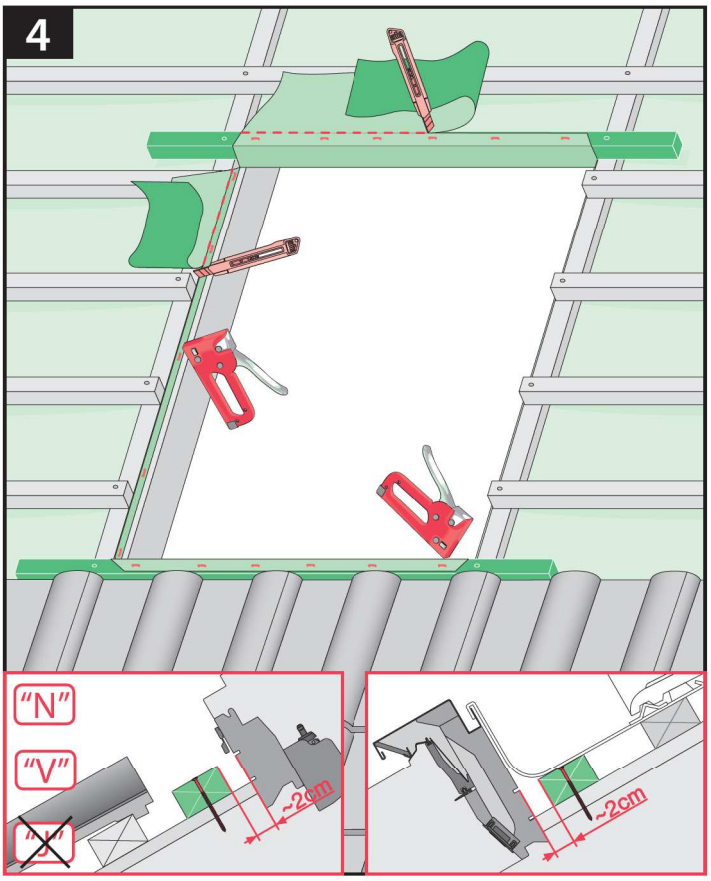
4
"N"
"V"
~2cm
~2cm

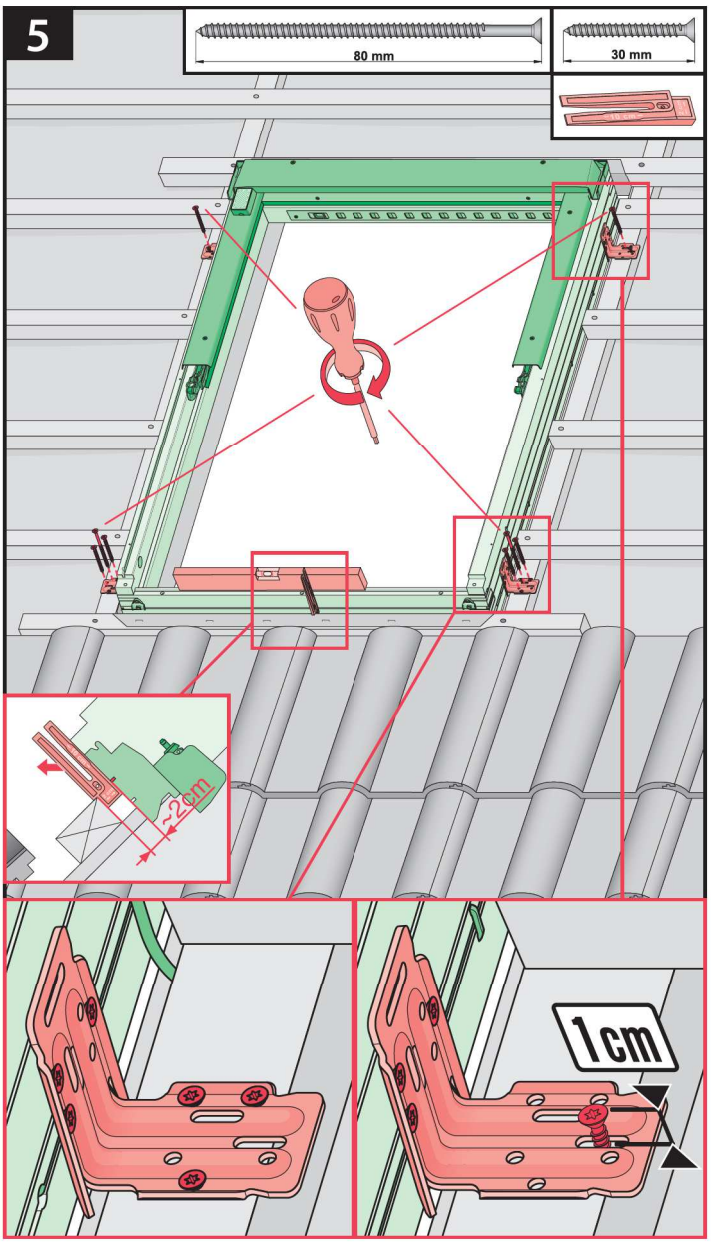
5
80 mm
30 mm
~2cm
1cm

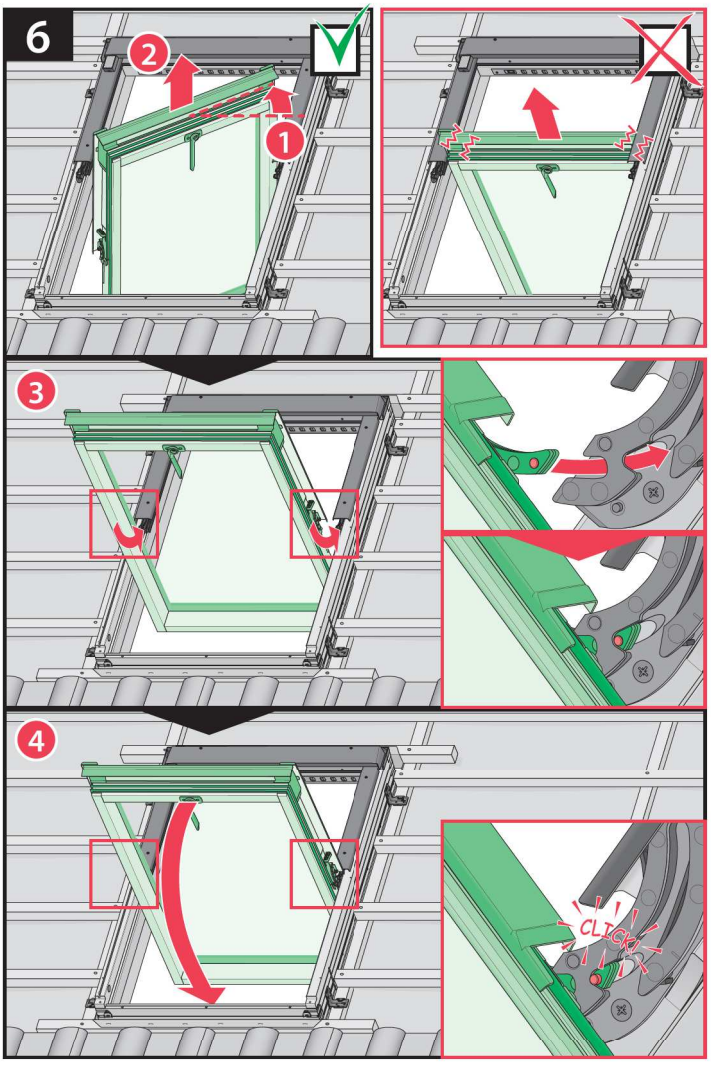
6
2
1
3
4
CLICK!

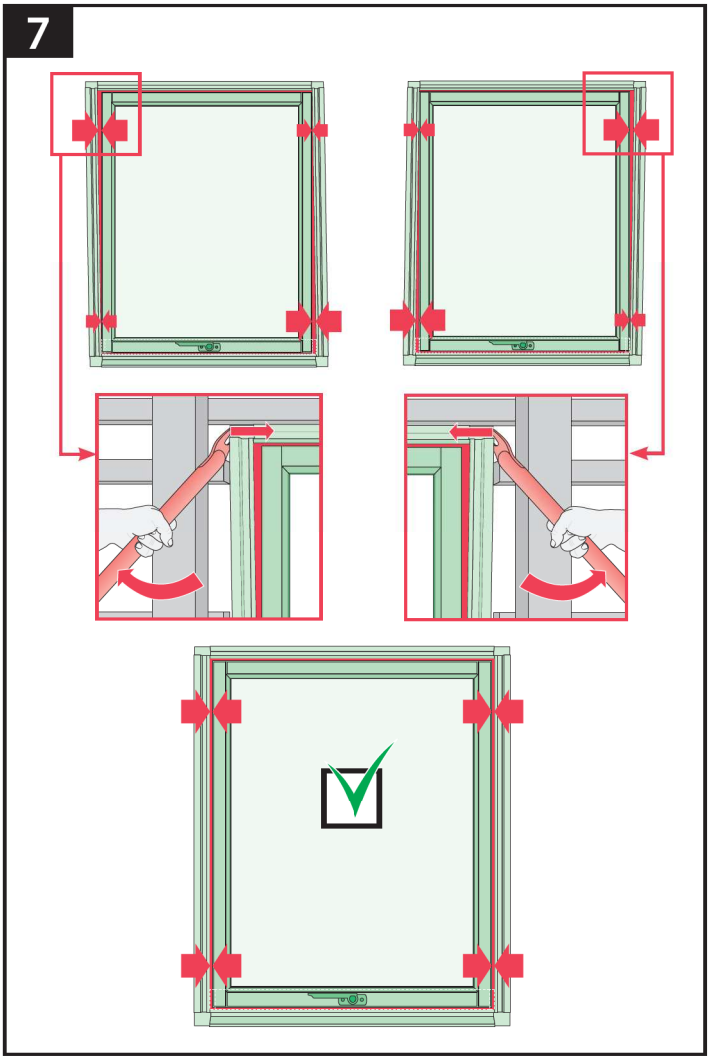
7

8

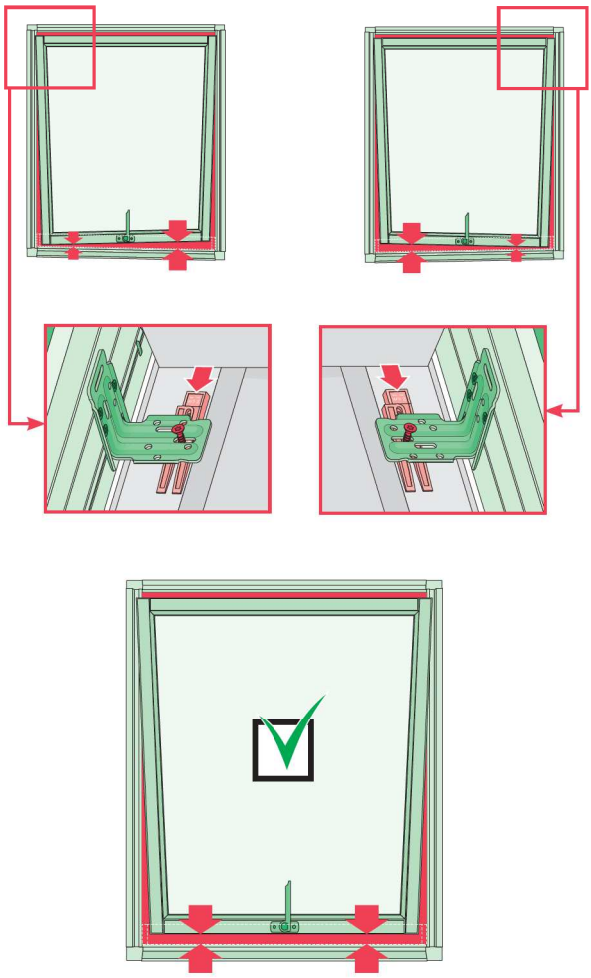

9

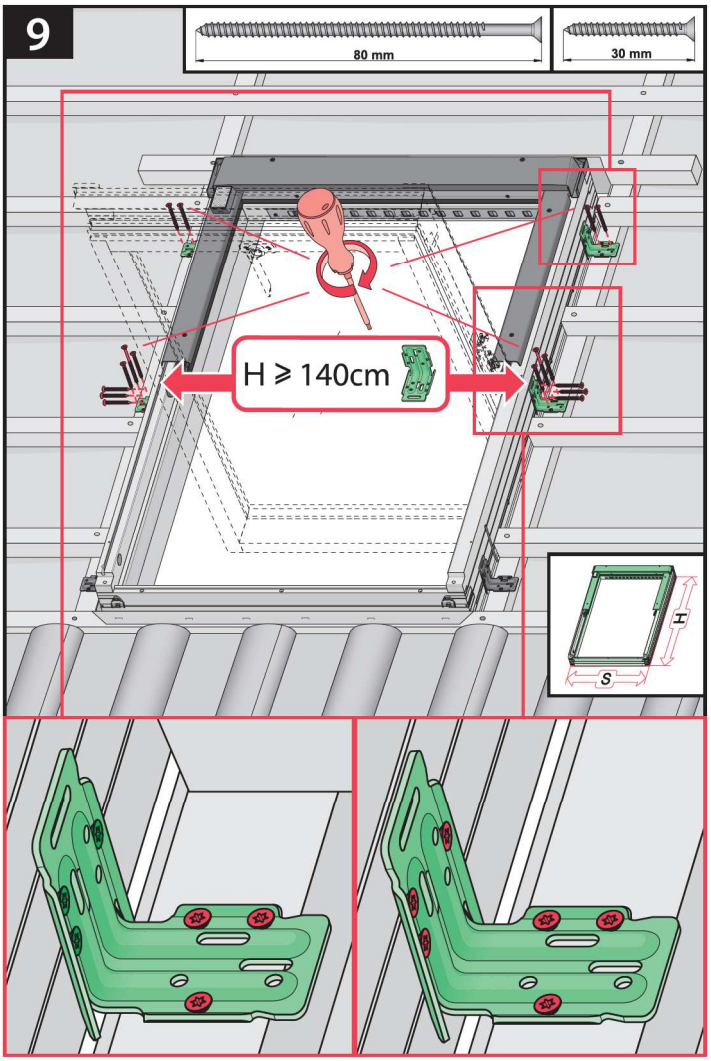

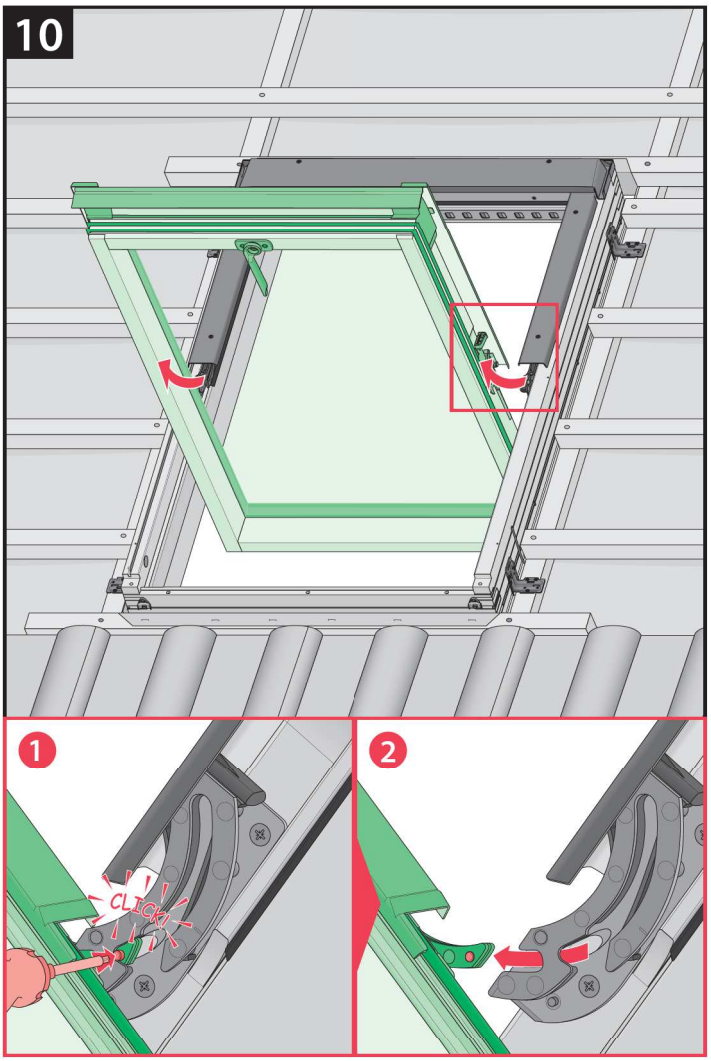
10
1
CLICK!
2

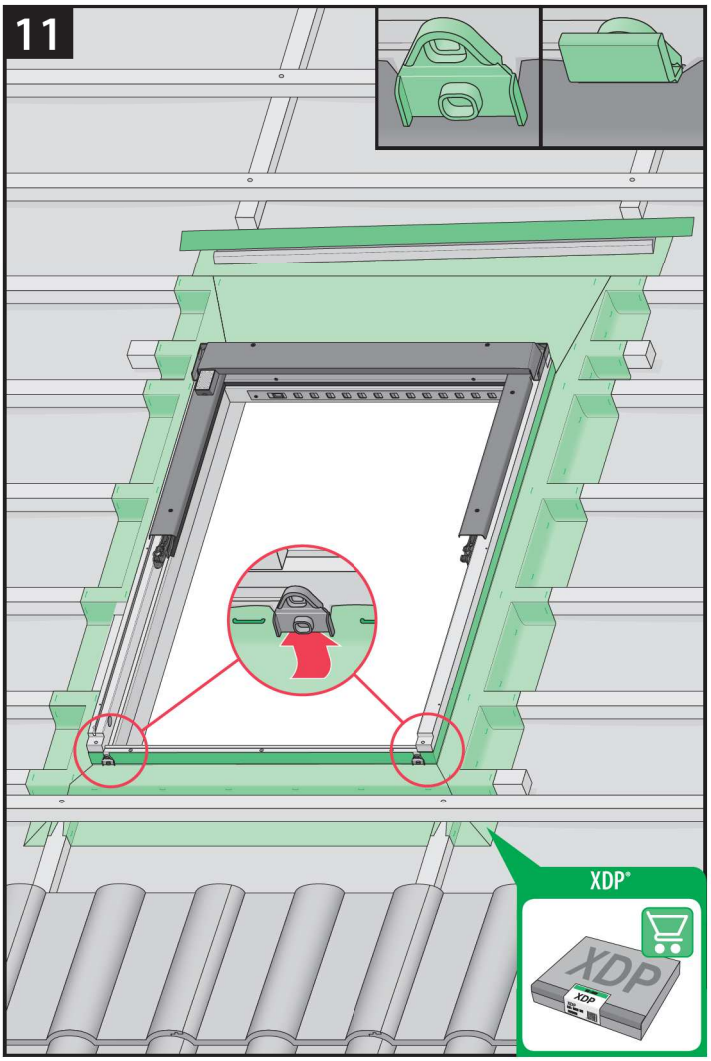
11
XDP®
XDP
XDP

11*

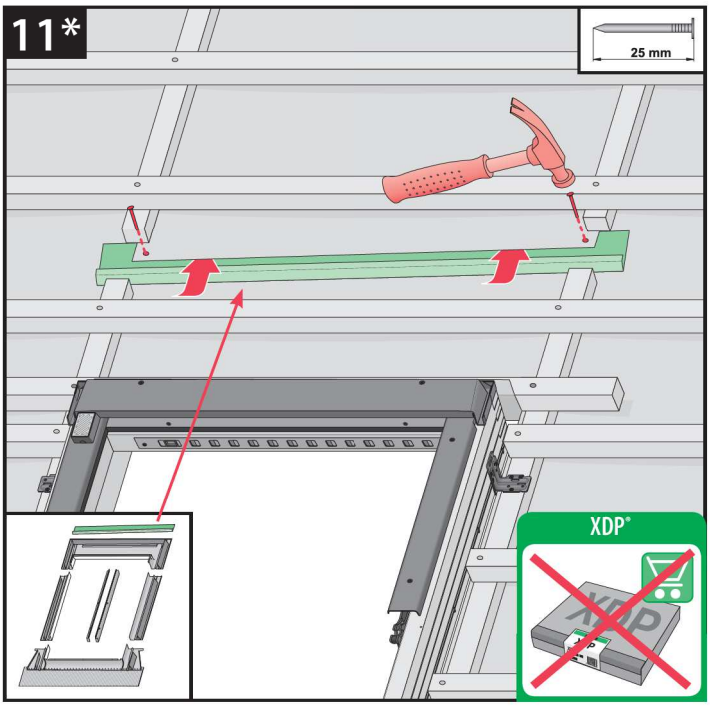
25 mm
XDP®

12

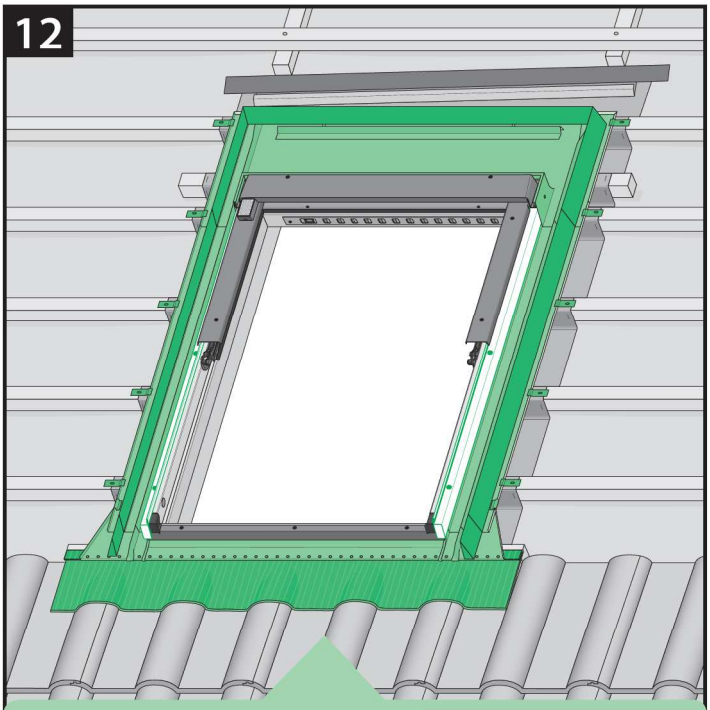

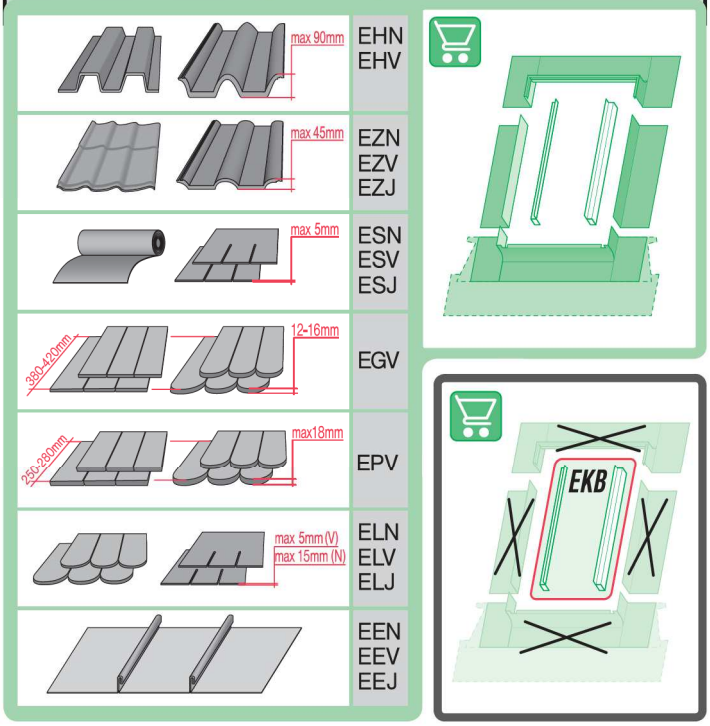
max 90mm
EHN
EHV
max 45mm
EZN
EZV
EZJ
max 5mm
ESN
ESV
ESJ
380-420mm
12-16mm
EGV
230-280mm
max18mm
EPV
max 5mm (V)
max 15mm (N)
ELN
ELV
ELJ
EEN
EEV
EEJ
EKB

1

ANDROID
Fakro Smart

IOS
Fakro Smart

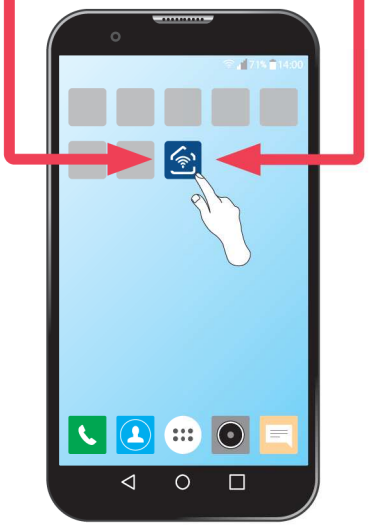

2

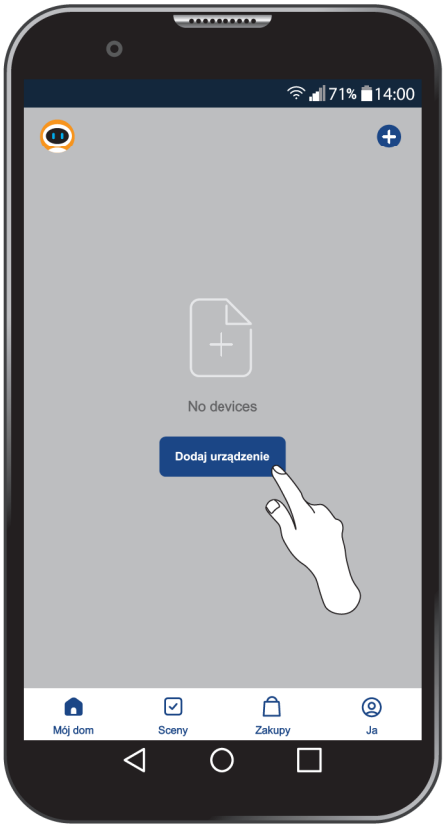

3

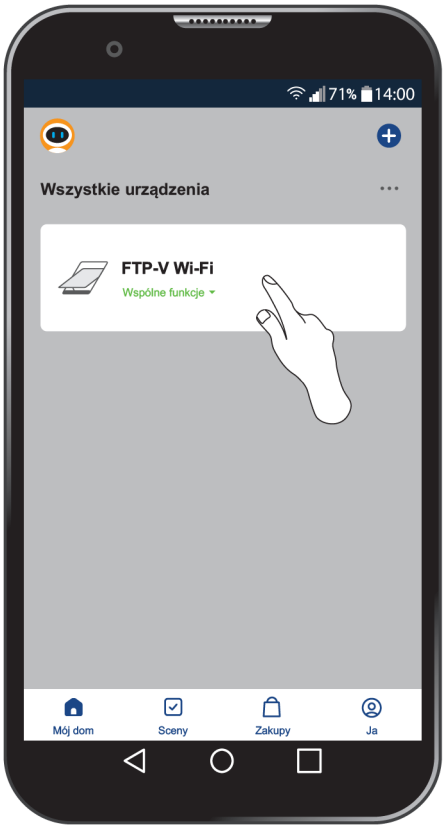
71% 14:00
Wszystkie urządzenia
FTP-V Wi-Fi
Wspólne funkcje
Mój dom
Sceny
Zakupy
Ja

4


71% 14:00
FTP-V Wi-Fi

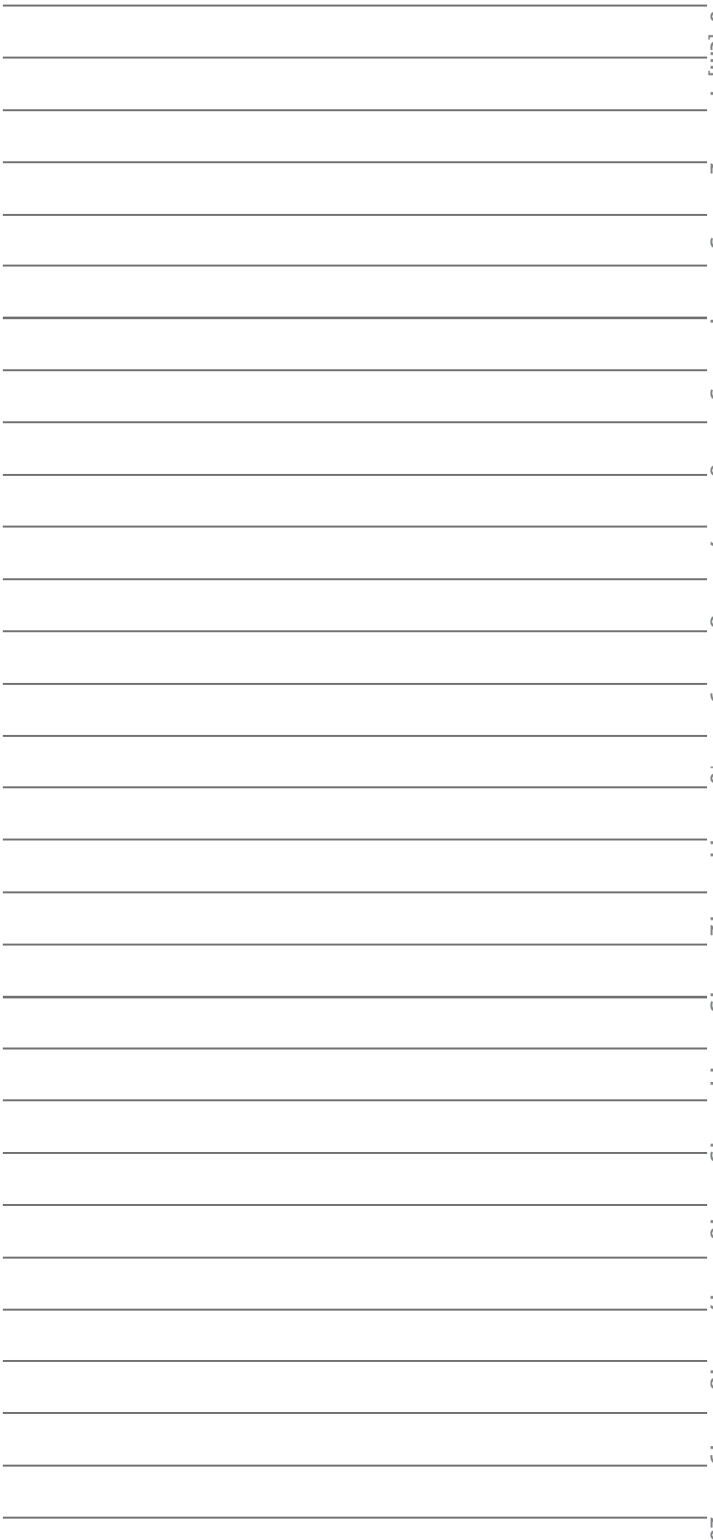

BG Производител и Продавач не носят отговорност за неспазване на съответните закони, строителни норми и изисквания за безопасност от потребителя на продукта, архитекта, монтажника или собственика на сграда.

CZ Výrobce ani prodejce nenesou žádnou odpovědnost za nedodržení příslušných platných zákonů, stavebních předpisů a bezpečnostních požadavků uživatelem výrobku, architektem, montážníkem nebo vlastníkem budovy.

DE Hersteller und Verkäufer übernehmen keine Haftung für Nichtbeachtung entsprechender Rechts- und Bauvorschriften sowie Sicherheitsanforderungen seitens Produktbenutzers, Architekten, Monteurs oder Gebäudebesitzers.

ES El fabricante y el vendedor no tienen ninguna responsabilidad por el incumplimiento de la ley vigente, normas de construcción y exigencias de seguridad por parte del usuario del producto, arquitecto, instalador o el propietario del edificio.

FR Le fabricant et le revendeur ne prend aucune responsabilité de ne pas respecter les lois applicables, les règlements sur les bâtiments et les exigences de sécurité par l'utilisateur du produit, l'architecte, l'installateur ou le propriétaire du bâtiment.

GB Manufacturer and Seller shall bear no liability for failure to comply with the applicable laws, building codes and safety requirements by the user of the product, architect, fitter or owner of the building.

HU A Gyártó és a Forgalmazó nem vállal semmiféle felelősséget a vonatkozó törvényi, építőipari és biztonsági előírások termékfelhasználó, építész, beépítőmester vagy épülettulajdonos általi be nem tartásáért.

IT Il Produttore e il Rivenditore non potranno essere ritenuti responsabili per il mancato rispetto, da parte dell'utente del prodotto, del progettista, dell'installatore o del proprietario dell'edificio, delle leggi vigenti, nonchè dei regolamenti edilizi e di quelli relativi alla sicurezza.

NL De fabrikant en verkoper zijn niet aansprakelijk voor gevolgen bij het niet opvolgen van toepasselijke wetten, bouwbesluiten en veiligheidsvoorschriften door de gebruiker van het product, de architect, de installateur of de eigenaar van het gebouw.

PL Producent i Sprzedawca nie ponosi żadnej odpowiedzialności za nieprzestrzeganie stosownych przepisów prawa, przepisów budowlanych i wymogów bezpieczeństwa przez użytkownika produktu, architekta, montażystę lub właściciela budynku.

PT O fabricante e o vendedor não tem nenhuma responsabilidade pelo o não cumprimento da lei, códigos de construção e as exigências de segurança por parte do usuário do produto, arquiteto, instalador ou proprietário do edifício.

RO Nici producătorul, nici distribuitorul nu îşi vor asuma niciun fel de răspundere pentru nerespectarea legilor în vigoare, a legilor din domeniul construcţiilor sau a măsurilor de siguranţă impuse utilizatorilor produsului, arhitecţilor, montatorilor sau proprietarilor clădirii.

RU В случае несоблюдения архитектором, монтажником или владельцем здания строительных правил и норм безопасности ответственность с производителя и продавца снимается.

SK Výrobca a predajca nenesú žiadnu zodpovednosť za nedodržanie príslušných ustanovení zákona, stavebných predpisov a bezpečnostných požiadaviek užívateľom výrobku, architektom, montérom alebo majiteľom objektu.