FAKRO PL	FTU-V P50 APSX	-	-	-

EDYCJA BLOKU AutuCad

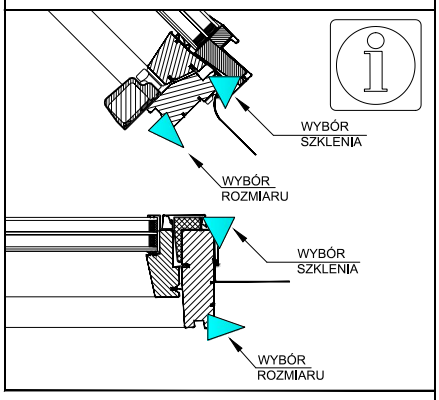



Symbole FTU-V P50 APSX FAKRO:

No.	(SxH)		
01	55x78 (547x781)	18	134x118 (1337x1181)
02	55x98 (547x981)	20	114x98 (1137x981)
03	66x98 (657x981)	22	66x78 (657x781)
04	66x118 (657x1181)	23	78x78 (777x781)
05	78x98 (777x981)	24	94x78 (937x781)
06	78x118 (777x1181)	25	114x78 (1137x781)
07	78x140 (777x1401)	26	134x78 (1337x781)
08	94x118 (937x1181)	32	66x60 (657x601)
09	94x140 (937x1401)	33	78x60 (777x601)
10	114x118 (1137x1181)	34	94x60 (937x601)
11	114x140 (1137x1401)	35	114x60 (1137x601)
12	134x98 (1337x981)	36	134x60 (1337x601)
13	78x160 (777x1601)	46	46x78 (457x781)
14	66x140 (657x1401)	47	48x78 (477x781)
15	94x98 (937x981)	48	46x98 (457x981)
16	55x118 (547x1181)	49	48x98 (477x981)
17	134x140 (1337x1401)	50	114x160 (1137x1601)
		80	94x160 (937x1601)

UWAGA: Standardowe wielkości okien dostępne na stronie www.fakro

15° - 90°



FAKRO

FTU-V

15° - 90°



Przekrój pionowy i poziomy:

FTU-V P50 APSX FAKRO

ISO [mm]

FORMAT: A4

DATA: 06.2024

Uwaga! Niniejszy rysunek jest informacyjno-poglądowy i jako taki nie może stanowić podstawy do wykonawstwa. Wszelkie zamieszczone w rysunku wymiary muszą być zweryfikowane na miejscu budowy. Z uwagi na fakt, iż rysunek jest schematyczny firma Fakro nie bierze odpowiedzialności za jakość rzeczywistego montażu. Rysunek ten jest własnością firmy Fakro i bez naszej pisemnej zgody nie może być publikowany oraz wykorzystywany publicznie.